ประกาศโรงพยาบาลบ้านแพ้ว (องค์การมหาชน)

ฉบับที่ ๑๗๕/๒๕๖๒

เรื่อง ประกวดราคาจ้างก่อสร้างปรับปรุงแผนกผู้ป่วยนอกจักษุ โรงพยาบาลบ้านแพ้ว (องค์การมหาชน) สาขาสาทร จำนวน ๑ งาน ด้วยวิธีประกวดราคาอิเล็กทรอนิกส์ (e-bidding)

โรงพยาบาลบ้านแพ้ว (องค์การมหาชน) มีความประสงค์จะ ประกวดราคาจ้างก่อสร้างปรับปรุงแผนกผู้ป่วยนอกจักษุ โรงพยาบาลบ้านแพ้ว (องค์การมหาชน) สาขาสาทร จำนวน ๑ งาน ด้วยวิธีประกวดราคาอิเล็กทรอนิกส์ (e-bidding) ราคากลางของงานก่อสร้างในการประกวดราคาครั้งนี้เป็นเงินทั้งสิ้น ๕,๒๘๓,๒๐๐.๐๐ บาท (ห้าล้านสองแสนแปดหมื่นสามพันสองร้อยบาทถ้วน)

ผู้ยื่นข้อเสนอจะต้องมีคุณสมบัติ ดังต่อไปนี้

๑. มีความสามารถตามกฎหมาย

๒. ไม่เป็นบุคคลล้มละลาย

๓. ไม่อยู่ระหว่างเลิกกิจการ

๔. ไม่เป็นบุคคลซึ่งอยู่ระหว่างถูกระงับการยื่นข้อเสนอหรือทำสัญญากับหน่วยงานของรัฐไว้ชั่วคราวเนื่องจากเป็นผู้ที่ไม่ผ่านเกณฑ์การประเมินผลการปฏิบัติงานของผู้ประกอบการตามระเบียบที่รัฐมนตรีว่าการกระทรวงการคลังกำหนดตามที่ประกาศเผยแพร่ในระบบเครือข่ายสารสนเทศของกรมบัญชีกลาง

๕. ไม่เป็นบุคคลซึ่งถูกระบุชื่อไว้ในบัญชีรายชื่อผู้ทิ้งงานและได้แจ้งเวียนชื่อให้เป็นผู้ทิ้งงานของหน่วยงานของรัฐในระบบเครือข่ายสารสนเทศของกรมบัญชีกลาง ซึ่งรวมถึงนิติบุคคลที่ผู้ทิ้งงานเป็นหุ้นส่วนผู้จัดการ กรรมการผู้จัดการ ผู้บริหาร ผู้มีอำนาจในการดำเนินงานในกิจการของนิติบุคคลนั้นด้วย

๖. มีคุณสมบัติและไม่มีลักษณะต้องห้ามตามที่คณะกรรมการนโยบายการจัดซื้อจัดจ้างและการบริหารพัสดุภาครัฐกำหนดในราชกิจจานุเบกษา

๗. เป็นนิติบุคคลผู้มีอาชีพรับจ้างงานที่ประกวดราคาอิเล็กทรอนิกส์ดังกล่าว

๘. ไม่เป็นผู้มีผลประโยชน์ร่วมกันกับผู้ยื่นข้อเสนอราคารายอื่นที่เข้ายื่นข้อเสนอให้แก่โรงพยาบาลบ้านแพ้ว (องค์การมหาชน) ณ วันประกาศประกวดราคาอิเล็กทรอนิกส์ หรือไม่เป็นผู้กระทำการอันเป็นการขัดขวางการแข่งขันราคาอย่างเป็นธรรม ในการประกวดราคาอิเล็กทรอนิกส์ครั้งนี้

๙. ไม่เป็นผู้ได้รับเอกสิทธิ์หรือความคุ้มกัน ซึ่งอาจปฏิเสธไม่ยอมขึ้นศาลไทย เว้นแต่รัฐบาลของผู้ยื่นข้อเสนอได้มีคำสั่งให้สละเอกสิทธิ์และความคุ้มกันเช่นว่านั้น

๑๐. ผู้ยื่นข้อเสนอต้องมีผลงานก่อสร้างประเภทเดียวกันกับงานที่ประกวดราคาจ้างก่อสร้างในวงเงินไม่น้อยกว่า ๒,๖๔๑,๖๐๐.๐๐ บาท (สองล้านหกแสนสี่หมื่นหนึ่งพันหกร้อยบาทถ้วน) และเป็นผลงานที่เป็นคู่สัญญาโดยตรงกับหน่วยงานของรัฐ หรือหน่วยงานเอกชนที่โรงพยาบาลบ้านแพ้ว (องค์การมหาชน) เชื่อถือ

ผู้ยื่นข้อเสนอที่เสนอราคาในรูปแบบของ "กิจการร่วมค้า" ต้องมีคุณสมบัติดังนี้

(๑) กรณีที่กิจการร่วมค้าได้จดทะเบียนเป็นนิติบุคคลใหม่ กิจการร่วมค้าจะต้องมีคุณสมบัติครบถ้วนตามเงื่อนไขที่กำหนดไว้ในเอกสารประกวดราคา และการเสนอราคาให้เสนอราคาในนาม "กิจการร่วมค้า" ส่วนคุณสมบัติด้านผลงานก่อสร้าง กิจการร่วมค้าดังกล่าวสามารถนำผลงานก่อสร้างของผู้เข้าร่วมค้ามาใช้แสดงเป็นผลงานก่อสร้างของกิจการร่วมค้าที่เข้าประกวดราคาได้

(๒) กรณีที่กิจการร่วมค้าไม่ได้จดทะเบียนเป็นนิติบุคคลใหม่ นิติบุคคลแต่ละนิติบุคคลที่เข้าร่วมค้าทุกรายจะต้องมีคุณสมบัติครบถ้วนตามเงื่อนไขที่กำหนดไว้ในเอกสารประกวดราคา เว้นแต่ในกรณีที่กิจการร่วมค้าได้มีข้อตกลงระหว่างผู้เข้าร่วมค้าเป็นลายลักษณ์อักษรกำหนดให้ผู้เข้าร่วมค้ารายใดรายหนึ่งเป็นผู้รับผิดชอบหลักในการเข้าเสนอราคากับหน่วยงานของรัฐ และแสดงหลักฐานดังกล่าวมาพร้อมการยื่นข้อเสนอประกวดราคาทางระบบจัดซื้อจัดจ้างภาครัฐด้วยอิเล็กทรอนิกส์ กิจการร่วมค้านั้นสามารถใช้ผลงานก่อสร้างของผู้เข้าร่วมค้าหลักรายเดียวเป็นผลงานก่อสร้างของกิจการร่วมค้าที่ยื่นข้อเสนอได้

ทั้งนี้ "กิจการร่วมค้าที่จดทะเบียนเป็นนิติบุคคลใหม่" หมายความว่า กิจการร่วมค้าที่จดทะเบียนเป็นนิติบุคคลต่อกรมพัฒนาธุรกิจการค้า กระทรวงพาณิชย์

๑๑. ผู้ยื่นข้อเสนอต้องลงทะเบียนในระบบจัดซื้อจัดจ้างภาครัฐด้วยอิเล็กทรอนิกส์ (Electronic Government Procurement : e - GP) ของกรมบัญชีกลาง

ผู้ยื่นข้อเสนอต้องยื่นข้อเสนอและเสนอราคาทางระบบจัดซื้อจัดจ้างภาครัฐด้วยอิเล็กทรอนิกส์ ในวันที่ ๑๐ มิถุนายน ๒๕๖๒ ระหว่างเวลา ๐๘.๓๐ น. ถึง ๑๖.๓๐ น.

ผู้สนใจสามารถขอรับเอกสารประกวดราคาอิเล็กทรอนิกส์ โดยดาวน์โหลดเอกสารผ่านทางระบบจัดซื้อจัดจ้างภาครัฐด้วยอิเล็กทรอนิกส์ตั้งแต่วันที่ประกาศจนถึงก่อนวันเสนอราคา

ผู้สนใจสามารถดูรายละเอียดได้ที่เว็บไซต์ www.bphosp.or.th หรือ www.gprocurement.go.th หรือสอบถามทางโทรศัพท์หมายเลข ๐๓๔-๔๑๙๕๕๕ ต่อ ๑๐๗๐,๑๑๔๒ ในวันและเวลาราชการ

ประกาศ ณ วันที่ ๒๓ พฤษภาคม ๒๕๖๒

โรงพยาบาลบ้านแพ้ว
(องค์การมหาชน)
Banphaeo General Hospi

(นายพรเทพ พงศ์ทวิกร)
ผู้อำนวยการโรงพยาบาลบ้านแพ้ว

หมายเหตุ ผู้ประกอบการสามารถจัดเตรียมเอกสารประกอบการเสนอราคา (เอกสารส่วนที่ ๑ และเอกสารส่วนที่ ๒) ในระบบ e-GP ได้ตั้งแต่วันที่ขอรับเอกสารจนถึงวันเสนอราคา

เอกสารประกวดราคาจ้างก่อสร้างด้วยการประกวดราคาอิเล็กทรอนิกส์ (e-bidding)

เลขที่ ๓๐/๒๕๖๒

การจ้างก่อสร้างปรับปรุงแผนกผู้ป่วยนอกจักษุ โรงพยาบาลบ้านแพ้ว (องค์การมหาชน) สาขาสาทร

จำนวน ๑ งาน

ตามประกาศ โรงพยาบาลบ้านแพ้ว (องค์การมหาชน)

ลงวันที่ ๒๓ พฤษภาคม ๒๕๖๒

โรงพยาบาลบ้านแพ้ว (องค์การมหาชน) ซึ่งต่อไปนี้เรียกว่า "โรงพยาบาล" มีความประสงค์จะประกวดราคาจ้างก่อสร้าง ปรับปรุงแผนกผู้ป่วยนอกจักษุ โรงพยาบาลบ้านแพ้ว (องค์การมหาชน) สาขาสาทร จำนวน ๑ งาน ณ โรงพยาบาลบ้านแพ้ว (องค์การมหาชน) สาขาสาทร ชั้น ๑๑ อาคารทีพีไอทาวเวอร์ ด้วยวิธีประกวดราคาอิเล็กทรอนิกส์ (e-bidding) โดยมีข้อแนะนำและข้อกำหนดดังต่อไปนี้

๑. เอกสารแนบท้ายเอกสารประกวดราคาอิเล็กทรอนิกส์

๑.๑ แบบรูปและรายการละเอียด

๑.๒ แบบใบเสนอราคาที่กำหนดไว้ในระบบจัดซื้อจัดจ้างภาครัฐด้วยอิเล็กทรอนิกส์

๑.๓ สัญญาจ้างก่อสร้าง

๑.๔ แบบหนังสือค้ำประกัน

(๑) หลักประกันการเสนอราคา

(๒) หลักประกันสัญญา

๑.๕ สูตรการปรับราคา

๑.๖ บทนิยาม

(๑) ผู้ที่มีผลประโยชน์ร่วมกัน

(๒) การขัดขวางการแข่งขันอย่างเป็นธรรม

๑.๗ แบบบัญชีเอกสารที่กำหนดไว้ในระบบจัดซื้อจัดจ้างภาครัฐด้วยอิเล็กทรอนิกส์

(๑) บัญชีเอกสารส่วนที่ ๑

(๒) บัญชีเอกสารส่วนที่ ๒

๑.๘ รายละเอียดการคำนวณราคากลางงานก่อสร้างตาม BOQ (Bill of Quantities)

.....ฯลฯ.....

๒. คุณสมบัติของผู้ยื่นข้อเสนอ

๒.๑ มีความสามารถตามกฎหมาย

๒.๒ ไม่เป็นบุคคลล้มละลาย

๒.๓ ไม่อยู่ระหว่างเลิกกิจการ

๒.๔ ไม่เป็นบุคคลซึ่งอยู่ระหว่างถูกระงับการยื่นข้อเสนอหรือทำสัญญากับหน่วยงานของรัฐไว้ชั่วคราว เนื่องจากเป็นผู้ที่ไม่ผ่านเกณฑ์การประเมินผลการปฏิบัติงานของผู้ประกอบการตามระเบียบที่รัฐมนตรีว่าการกระทรวงการคลังกำหนดตามที่ประกาศเผยแพร่ในระบบเครือข่ายสารสนเทศของกรมบัญชีกลาง

๒.๕ ไม่เป็นบุคคลซึ่งถูกระบุชื่อไว้ในบัญชีรายชื่อผู้ทิ้งงานและได้แจ้งเวียนชื่อให้เป็นผู้ทิ้งงานของหน่วยงานของรัฐในระบบเครือข่ายสารสนเทศของกรมบัญชีกลาง ซึ่งรวมถึงนิติบุคคลที่ผู้ทิ้งงานเป็นหุ้นส่วนผู้จัดการ กรรมการผู้จัดการ ผู้บริหาร ผู้มีอำนาจในการดำเนินงานในกิจการของนิติบุคคลนั้นด้วย

๒.๖ มีคุณสมบัติและไม่มีลักษณะต้องห้ามตามที่คณะกรรมการนโยบายการจัดซื้อจัดจ้างและการบริหารพัสดุภาครัฐกำหนดในราชกิจจานุเบกษา

๒.๗ เป็นนิติบุคคลผู้มีอาชีพรับจ้างงานที่ประกวดราคาอิเล็กทรอนิกส์ดังกล่าว

๒.๘ ไม่เป็นผู้มีผลประโยชน์ร่วมกันกับผู้ยื่นข้อเสนอรายอื่นที่เข้ายื่นข้อเสนอให้แก่โรงพยาบาล ณ วันประกาศประกวดราคาอิเล็กทรอนิกส์ หรือไม่เป็นผู้กระทำการอันเป็นการขัดขวางการแข่งขันอย่างเป็นธรรม ในการประกวดราคาอิเล็กทรอนิกส์ครั้งนี้

๒.๙ ไม่เป็นผู้ได้รับเอกสิทธิ์หรือความคุ้มกัน ซึ่งอาจปฏิเสธไม่ยอมขึ้นศาลไทย เว้นแต่รัฐบาลของผู้ยื่นข้อเสนอได้มีคำสั่งให้สละเอกสิทธิ์และความคุ้มกันเช่นว่านั้น

๒.๑๐ ผู้ยื่นข้อเสนอต้องมีผลงานก่อสร้างประเภทเดียวกันกับงานที่ประกวดราคาจ้างก่อสร้างในวงเงินไม่น้อยกว่า ๒,๖๔๑,๖๐๐.๐๐ บาท (สองล้านหกแสนสี่หมื่นหนึ่งพันหกร้อยบาทถ้วน) และเป็นผลงานที่เป็นคู่สัญญาโดยตรงกับหน่วยงานของรัฐ หรือหน่วยงานเอกชนที่โรงพยาบาลเชื่อถือ

ผู้ยื่นข้อเสนอที่เสนอราคาในรูปแบบของ "กิจการร่วมค้า" ต้องมีคุณสมบัติ ดังนี้

(๑) กรณีที่กิจการร่วมค้าได้จดทะเบียนเป็นนิติบุคคลใหม่ กิจการร่วมค้าจะต้องมีคุณสมบัติครบถ้วนตามเงื่อนไขที่กำหนดไว้ในเอกสารประกวดราคา และการเสนอราคาให้เสนอราคาในนาม "กิจการร่วมค้า" ส่วนคุณสมบัติด้านผลงานก่อสร้าง กิจการร่วมค้าดังกล่าวสามารถนำผลงานก่อสร้างของผู้เข้าร่วมค้ามาใช้แสดงเป็นผลงานก่อสร้างของกิจการร่วมค้าที่เข้าประกวดราคาได้

(๒) กรณีที่กิจการร่วมค้าไม่ได้จดทะเบียนเป็นนิติบุคคลใหม่ นิติบุคคลแต่ละนิติบุคคลที่เข้าร่วมค้าทุกรายจะต้องมีคุณสมบัติครบถ้วนตามเงื่อนไขที่กำหนดไว้ในเอกสารประกวดราคา เว้นแต่ในกรณีที่กิจการร่วมค้าได้มีข้อตกลงระหว่างผู้เข้าร่วมค้าเป็นลายลักษณ์อักษรกำหนดให้ผู้เข้าร่วมค้ารายใดรายหนึ่งเป็นผู้รับผิดชอบหลักในการเข้าเสนอราคากับหน่วยงานของรัฐ และแสดงหลักฐานดังกล่าวมาพร้อมการยื่นข้อเสนอประกวดราคาทางระบบจัดซื้อจัดจ้างภาครัฐด้วยอิเล็กทรอนิกส์ กิจการร่วมค้านั้นสามารถใช้ผลงานก่อสร้างของผู้เข้าร่วมค้าหลักรายเดียวเป็นผลงานก่อสร้างของกิจการร่วมค้าที่ยื่นเสนอราคาได้

ทั้งนี้ "กิจการร่วมค้าที่จดทะเบียนเป็นนิติบุคคลใหม่" หมายความว่า กิจการร่วมค้าที่จดทะเบียนเป็นนิติบุคคลต่อกรมพัฒนาธุรกิจการค้า กระทรวงพาณิชย์

๒.๑๑ ผู้ยื่นข้อเสนอต้องลงทะเบียนในระบบจัดซื้อจัดจ้างภาครัฐด้วยอิเล็กทรอนิกส์ (Electronic Government Procurement : e - GP) ของกรมบัญชีกลาง

๓. หลักฐานการยื่นข้อเสนอ

ผู้ยื่นข้อเสนอจะต้องเสนอเอกสารหลักฐานยื่นมาพร้อมกับการเสนอราคาทางระบบจัดซื้อจัดจ้างภาครัฐด้วยอิเล็กทรอนิกส์ โดยแยกเป็น ๒ ส่วน คือ

๓.๑ ส่วนที่ ๑ อย่างน้อยต้องมีเอกสารดังต่อไปนี้

(๑) ในกรณีผู้ยื่นข้อเสนอเป็นนิติบุคคล

(ก) ห้างหุ้นส่วนสามัญหรือห้างหุ้นส่วนจำกัด ให้ยื่นสำเนาหนังสือรับรองการจดทะเบียนนิติบุคคล บัญชีรายชื่อหุ้นส่วนผู้จัดการ ผู้มีอำนาจควบคุม (ถ้ามี) พร้อมทั้งรับรองสำเนาถูกต้อง

(ข) บริษัทจำกัดหรือบริษัทมหาชนจำกัด ให้ยื่นสำเนาหนังสือรับรองการจดทะเบียนนิติบุคคล หนังสือบริคณห์สนธิ บัญชีรายชื่อกรรมการผู้จัดการ ผู้มีอำนาจควบคุม (ถ้ามี) และบัญชีผู้ถือหุ้นรายใหญ่ (ถ้ามี) พร้อมทั้งรับรองสำเนาถูกต้อง

(๒) ในกรณีผู้ยื่นข้อเสนอเป็นบุคคลธรรมดาหรือคณะบุคคลที่มิใช่นิติบุคคล ให้ยื่นสำเนาบัตรประจำตัวประชาชนของผู้นั้น สำเนาข้อตกลงที่แสดงถึงการเข้าเป็นหุ้นส่วน (ถ้ามี) สำเนาบัตรประจำตัวประชาชนของผู้เป็นหุ้นส่วน หรือสำเนาหนังสือเดินทางของผู้เป็นหุ้นส่วนที่มิได้ถือสัญชาติไทย พร้อมทั้งรับรองสำเนาถูกต้อง

(๓) ในกรณีผู้ยื่นข้อเสนอเป็นผู้ยื่นข้อเสนอร่วมกันในฐานะเป็นผู้ร่วมค้า ให้ยื่นสำเนาสัญญาของการเข้าร่วมค้า และเอกสารตามที่ระบุไว้ใน (๑) หรือ (๒) ของผู้ร่วมค้า แล้วแต่กรณี

(๔) เอกสารเพิ่มเติมอื่นๆ

(๔.๑) สำเนาใบทะเบียนพาณิชย์ (พร้อมรับรองสำเนาถูกต้อง)

(๔.๒) สำเนาใบทะเบียนภาษีมูลค่าเพิ่ม (พร้อมรับรองสำเนาถูกต้อง)

(๔.๓) แบบแสดงการลงทะเบียนในระบบ e-GP (พร้อมรับรองสำเนาถูกต้อง)

(๖) บัญชีเอกสารส่วนที่ ๑ ทั้งหมดที่ได้ยื่นพร้อมกับการเสนอราคาทางระบบจัดซื้อจัดจ้างภาครัฐด้วยอิเล็กทรอนิกส์ ตามแบบในข้อ ๑.๗ (๑) โดยไม่ต้องแนบในรูปแบบ PDF File (Portable Document Format)

ทั้งนี้ เมื่อผู้ยื่นข้อเสนอดำเนินการแนบไฟล์เอกสารตามบัญชีเอกสารส่วนที่ ๑ ครบถ้วน ถูกต้องแล้ว ระบบจัดซื้อจัดจ้างภาครัฐด้วยอิเล็กทรอนิกส์จะสร้างบัญชีเอกสารส่วนที่ ๑ ตามแบบในข้อ ๑.๗ (๑) ให้โดยผู้ยื่นข้อเสนอไม่ต้องแนบบัญชีเอกสารส่วนที่ ๑ ดังกล่าวในรูปแบบ PDF File (Portable Document Format)

๓.๒ ส่วนที่ ๒ อย่างน้อยต้องมีเอกสารดังต่อไปนี้

(๑) ในกรณีที่ผู้ยื่นข้อเสนอมอบอำนาจให้บุคคลอื่นกระทำการแทนให้แนบหนังสือมอบอำนาจซึ่งติดอากรแสตมป์ตามกฎหมาย โดยมีหลักฐานแสดงตัวตนของผู้มอบอำนาจและผู้รับมอบอำนาจ ทั้งนี้หากผู้รับมอบอำนาจเป็นบุคคลธรรมดาต้องเป็นผู้ที่บรรลุนิติภาวะตามกฎหมายแล้วเท่านั้น

(๒) หลักประกันการเสนอราคา ตามข้อ ๕

(๓) สำเนาหนังสือรับรองผลงานก่อสร้างพร้อมทั้งรับรองสำเนาถูกต้อง

(๔) บัญชีรายการก่อสร้าง หรือใบแจ้งปริมาณงานและราคา ซึ่งจะต้องแสดงรายการวัสดุอุปกรณ์ ค่าแรงงาน ภาษีประเภทต่างๆ รวมทั้งกำไรไว้ด้วย

(๕) บัญชีเอกสารส่วนที่ ๒ ทั้งหมดที่ได้ยื่นพร้อมกับการเสนอราคาทางระบบจัดซื้อจัดจ้างภาครัฐด้วยอิเล็กทรอนิกส์ตามแบบในข้อ ๑.๗ (๒) โดยไม่ต้องแนบในรูปแบบ PDF File (Portable Document Format)

ทั้งนี้ เมื่อผู้ยื่นข้อเสนอดำเนินการแนบไฟล์เอกสารตามบัญชีเอกสารส่วนที่ ๒ ครบถ้วน ถูกต้องแล้ว ระบบจัดซื้อจัดจ้างภาครัฐด้วยอิเล็กทรอนิกส์จะสร้างบัญชีเอกสารส่วนที่ ๒ ตามแบบในข้อ ๑.๗ (๒) ให้โดยผู้ยื่นข้อเสนอไม่ต้องแนบบัญชีเอกสารส่วนที่ ๒ ดังกล่าวในรูปแบบ PDF File (Portable Document Format)

๔. การเสนอราคา

๔.๑ ผู้ยื่นข้อเสนอต้องยื่นข้อเสนอ และเสนอราคาทางระบบจัดซื้อจัดจ้างภาครัฐด้วยอิเล็กทรอนิกส์ตามที่กำหนดไว้ในเอกสารประกวดราคาอิเล็กทรอนิกส์นี้ โดยไม่มีเงื่อนไขใดๆ ทั้งสิ้น และจะต้องกรอกข้อความให้ถูกต้องครบถ้วน พร้อมทั้งหลักฐานแสดงตัวตนและทำการยืนยันตัวตนของผู้ยื่นข้อเสนอโดยไม่ต้องแนบใบเสนอราคาในรูปแบบ PDF File (Portable Document Format)

๔.๒ ผู้ยื่นข้อเสนอจะต้องกรอกรายละเอียดการเสนอราคาในใบเสนอราคาตามข้อ ๑.๒ พร้อมจัดทำใบแจ้งปริมาณงานและราคา ใบบัญชีรายการก่อสร้างให้ครบถ้วน

ในการเสนอราคาให้เสนอราคาเป็นเงินบาทและเสนอราคาได้เพียงครั้งเดียวและราคาเดียว โดยเสนอราคารวม หรือราคาต่อหน่วย หรือราคาต่อรายการ ตามเงื่อนไขที่ระบุไว้ท้ายใบเสนอราคาให้ถูกต้อง ทั้งนี้ ราคารวมที่เสนอจะต้องตรงกันทั้งตัวเลขและตัวหนังสือ ถ้าตัวเลขและตัวหนังสือไม่ตรงกัน ให้ถือตัวหนังสือเป็นสำคัญ โดยคิดราคารวมทั้งสิ้นซึ่งรวมค่าภาษีมูลค่าเพิ่ม ภาษีอากรอื่น และค่าใช้จ่ายทั้งปวงไว้แล้ว

ราคาที่เสนอจะต้องเสนอกำหนดยืนราคาไม่น้อยกว่า ๖๐ วัน ตั้งแต่วันเสนอราคาโดยภายในกำหนดยืนราคา ผู้ยื่นข้อเสนอต้องรับผิดชอบราคาที่ตนได้เสนอไว้และจะถอนการเสนอราคามิได้

๔.๓ ผู้ยื่นข้อเสนอจะต้องเสนอกำหนดเวลาดำเนินการก่อสร้างแล้วเสร็จไม่เกิน ๘๐ วัน นับถัดจากวันลงนามในสัญญาจ้างหรือจากวันที่ได้รับหนังสือแจ้งจาก โรงพยาบาล ให้เริ่มทำงาน

๔.๔ ก่อนเสนอราคา ผู้ยื่นข้อเสนอควรตรวจดูร่างสัญญา แบบรูป และรายการละเอียด ฯลฯ ให้ถี่ถ้วนและเข้าใจเอกสารประกวดราคาจ้างอิเล็กทรอนิกส์ทั้งหมดเสียก่อนที่จะตกลงยื่นข้อเสนอตามเงื่อนไขในเอกสารประกวดราคาจ้างอิเล็กทรอนิกส์

๔.๕ ผู้ยื่นข้อเสนอจะต้องยื่นข้อเสนอและเสนอราคาทางระบบจัดซื้อจัดจ้างภาครัฐด้วยอิเล็กทรอนิกส์ในวันที่ ๑๐ มิถุนายน ๒๕๖๒ ระหว่างเวลา ๐๘.๓๐ น. ถึง ๑๖.๓๐ น. และเวลาในการเสนอราคาให้ถือตามเวลาของระบบจัดซื้อจัดจ้างภาครัฐด้วยอิเล็กทรอนิกส์เป็นเกณฑ์

เมื่อพ้นกำหนดเวลายื่นข้อเสนอและเสนอราคาแล้ว จะไม่รับเอกสารการยื่นข้อเสนอและเสนอราคาใดๆ โดยเด็ดขาด

๔.๖ ผู้ยื่นข้อเสนอต้องจัดทำเอกสารสำหรับใช้ในการเสนอราคาในรูปแบบไฟล์เอกสารประเภท PDF File (Portable Document Format) โดยผู้ยื่นข้อเสนอต้องเป็นผู้รับผิดชอบตรวจสอบความครบถ้วน ถูกต้อง และชัดเจนของเอกสาร PDF File ก่อนที่จะยืนยันการเสนอราคา แล้วจึงส่งข้อมูล (Upload) เพื่อเป็นการเสนอราคาให้แก่โรงพยาบาล ผ่านทางระบบจัดซื้อจัดจ้างภาครัฐด้วยอิเล็กทรอนิกส์

๔.๗ คณะกรรมการพิจารณาผลการประกวดราคาอิเล็กทรอนิกส์จะดำเนินการตรวจสอบคุณสมบัติของผู้ยื่นข้อเสนอแต่ละรายว่า เป็นผู้ยื่นข้อเสนอที่มีผลประโยชน์ร่วมกันกับผู้ยื่นข้อเสนอรายอื่นตามข้อ ๑.๖ (๑) หรือไม่ หากปรากฏว่าผู้ยื่นข้อเสนอรายใดเป็นผู้ยื่นข้อเสนอที่มีผลประโยชน์ร่วมกันกับผู้ยื่นข้อเสนอรายอื่น คณะกรรมการฯ จะตัดรายชื่อผู้ยื่นข้อเสนอราคาที่มีผลประโยชน์ร่วมกันนั้นออกจากการเป็นผู้ยื่นข้อเสนอ

หากปรากฏต่อคณะกรรมการพิจารณาผลการประกวดราคาอิเล็กทรอนิกส์ว่า ก่อนหรือในขณะที่มีการพิจารณาข้อเสนอ มีผู้ยื่นข้อเสนอรายใดกระทำการอันเป็นการขัดขวางการแข่งขันอย่างเป็นธรรมตามข้อ ๑.๖ (๒) และคณะกรรมการฯ เชื่อว่ามีการกระทำอันเป็นการขัดขวางการแข่งขันอย่างเป็นธรรม คณะกรรมการฯ จะตัดรายชื่อผู้ยื่นข้อเสนอรายนั้นออกจากการเป็นผู้ยื่นข้อเสนอ และโรงพยาบาล จะพิจารณาลงโทษผู้ยื่นข้อเสนอดังกล่าวเป็นผู้ทิ้งงาน เว้นแต่ โรงพยาบาล จะพิจารณาเห็นว่าผู้ยื่นข้อเสนอรายนั้น มิใช่เป็นผู้ริเริ่มให้มีการกระทำดังกล่าวและได้ให้ความร่วมมือเป็นประโยชน์ต่อการพิจารณาของโรงพยาบาล

๔.๘ ผู้ยื่นข้อเสนอจะต้องปฏิบัติ ดังนี้

(๑) ปฏิบัติตามเงื่อนไขที่ระบุไว้ในเอกสารประกวดราคาอิเล็กทรอนิกส์

(๒) ราคาที่เสนอจะต้องเป็นราคาที่รวมภาษีมูลค่าเพิ่ม และภาษีอื่นๆ (ถ้ามี) รวมค่าใช้จ่ายทั้งปวงไว้ด้วยแล้ว

(๓) ผู้ยื่นข้อเสนอจะต้องลงทะเบียนเพื่อเข้าสู่กระบวนการเสนอราคา ตามวันเวลา ที่กำหนด

(๔) ผู้ยื่นข้อเสนอจะถอนการเสนอราคาที่เสนอแล้วไม่ได้

(๕) ผู้ยื่นข้อเสนอต้องศึกษาและทำความเข้าใจในระบบและวิธีการเสนอราคาด้วยวิธีประกวดราคาอิเล็กทรอนิกส์ ของกรมบัญชีกลางที่แสดงไว้ในเว็บไซต์ www.gprocurement.go.th

๕. หลักประกันการเสนอราคา

ผู้ยื่นข้อเสนอต้องวางหลักประกันการเสนอราคาพร้อมกับการเสนอราคาทางระบบการจัดซื้อจัดจ้างภาครัฐด้วยอิเล็กทรอนิกส์ โดยใช้หลักประกันอย่างหนึ่งอย่างใดดังต่อไปนี้ จำนวน ๒๖๔,๑๖๐.๐๐ บาท (สองแสนหกหมื่นสี่พันหนึ่งร้อยหกสิบบาทถ้วน)

๕.๑ เช็คหรือดราฟท์ที่ธนาคารเซ็นสั่งจ่าย ซึ่งเป็นเช็คหรือดราฟท์ลงวันที่ที่ใช้เช็คหรือดราฟท์นั้นชำระต่อเจ้าหน้าที่ในวันที่ยื่นข้อเสนอ หรือก่อนวันนั้นไม่เกิน ๓ วันทำการ

๕.๒ หนังสือค้ำประกันอิเล็กทรอนิกส์ของธนาคารภายในประเทศตามแบบที่คณะกรรมการนโยบายกำหนด

๕.๓ พันธบัตรรัฐบาลไทย

๕.๔ หนังสือค้ำประกันของบริษัทเงินทุนหรือบริษัทเงินทุนหลักทรัพย์ที่ได้รับอนุญาตให้ประกอบกิจการเงินทุนเพื่อการพาณิชย์และประกอบธุรกิจค้ำประกันตามประกาศของธนาคารแห่งประเทศไทย ตามรายชื่อบริษัทเงินทุนที่ธนาคารแห่งประเทศไทยแจ้งเวียนให้ทราบ โดยอนุโลมให้ใช้ตามตัวอย่างหนังสือค้ำประกันของธนาคารที่คณะกรรมการนโยบายกำหนด

กรณีที่ผู้ยื่นข้อเสนอนำเช็คหรือดราฟท์ที่ธนาคารสั่งจ่ายหรือพันธบัตรรัฐบาลไทยหรือหนังสือค้ำประกันของบริษัทเงินทุนหรือบริษัทเงินทุนหลักทรัพย์ มาวางเป็นหลักประกันการเสนอราคาจะต้องส่งต้นฉบับเอกสารดังกล่าวมาให้โรงพยาบาลตรวจสอบความถูกต้องในวันที่ ๑๗ มิถุนายน ๒๕๖๒ ระหว่างเวลา ๐๘.๓๐ น. ถึง ๑๖.๓๐ น.

กรณีที่ผู้ยื่นข้อเสนอที่ยื่นข้อเสนอในรูปแบบของ "กิจการร่วมค้า" ประสงค์จะใช้หนังสือค้ำประกันอิเล็กทรอนิกส์ของธนาคารในประเทศเป็นหลักประกันการเสนอราคา ให้ระบุชื่อผู้ยื่นข้อเสนอในหนังสือค้ำประกันอิเล็กทรอนิกส์ฯ ดังนี้

(๑) กรณีที่กิจการร่วมค้าได้จดทะเบียนเป็นนิติบุคคลใหม่ ให้ระบุชื่อกิจกรรมร่วมค้าดังกล่าว เป็นผู้ยื่นข้อเสนอ

(๒) กรณีที่กิจการร่วมค้าไม่ได้จดทะเบียนเป็นนิติบุคคลใหม่ ให้ระบุชื่อผู้เข้าร่วมค้ารายที่สัญญาร่วมค้ากำหนดให้เป็นผู้เข้ายื่นข้อเสนอกับหน่วยงานของรัฐเป็นผู้ยื่นข้อเสนอ

ทั้งนี้ "กิจการร่วมค้าที่จดทะเบียนเป็นนิติบุคคลใหม่" หมายความว่า กิจการร่วมค้าที่จดทะเบียนเป็นนิติบุคคลต่อกรมพัฒนาธุรกิจการค้า กระทรวงพาณิชย์

หลักประกันการเสนอราคาตามข้อนี้ โรงพยาบาลจะคืนให้ผู้ยื่นข้อเสนอหรือผู้ค้ำประกันภายใน ๑๕ วัน นับถัดจากวันที่โรงพยาบาลได้พิจารณาเห็นชอบรายงานผลคัดเลือกผู้ชนะการประกวดราคาเรียบร้อยแล้ว เว้นแต่ผู้ยื่นข้อเสนอรายที่คัดเลือกไว้ซึ่งเสนอราคาต่ำสุดหรือได้คะแนนรวมสูงสุดไม่เกิน ๓ ราย ให้คืนได้ต่อเมื่อได้ทำสัญญาหรือข้อตกลง หรือผู้ยื่นข้อเสนอได้พ้นจากข้อผูกพันแล้ว

การคืนหลักประกันการเสนอราคา ไม่ว่าในกรณีใด ๆ จะคืนให้โดยไม่มีดอกเบี้ย

๖. หลักเกณฑ์และสิทธิในการพิจารณา

๖.๑ การพิจารณาผลการยื่นข้อเสนอประกวดราคาอิเล็กทรอนิกส์ครั้งนี้ โรงพยาบาลจะพิจารณาตัดสินโดยใช้หลักเกณฑ์ ราคา

๖.๒ การพิจารณาผู้ชนะการยื่นข้อเสนอ

กรณีใช้หลักเกณฑ์ราคาในการพิจารณาผู้ชนะการยื่นข้อเสนอ โรงพยาบาล จะพิจารณาจาก ราคารวม

๖.๓ หากผู้ยื่นข้อเสนอรายใดมีคุณสมบัติไม่ถูกต้องตามข้อ ๒ หรือยื่นหลักฐานการยื่นข้อเสนอไม่ถูกต้อง หรือไม่ครบถ้วนตามข้อ ๓ หรือยื่นข้อเสนอไม่ถูกต้องตามข้อ ๔ แล้ว คณะกรรมการพิจารณาผล การประกวดราคาอิเล็กทรอนิกส์จะไม่รับพิจารณาข้อเสนอของผู้ยื่นข้อเสนอรายนั้น เว้นแต่ผู้ยื่นข้อเสนอรายใดเสนอเอกสารทางเทคนิคหรือรายละเอียดคุณลักษณะเฉพาะของพัสดุที่จะจ้างไม่ครบถ้วน หรือเสนอรายละเอียดแตกต่างไปจากเงื่อนไขที่โรงพยาบาลกำหนดไว้ในประกาศและเอกสารประกวดราคาอิเล็กทรอนิกส์ ในส่วนที่มิใช่สาระสำคัญและความแตกต่างนั้น ไม่มีผลทำให้เกิดการได้เปรียบเสียเปรียบต่อผู้ยื่นข้อเสนอรายอื่น หรือเป็นการผิดพลาดเล็กน้อย คณะกรรมการฯ อาจพิจารณาผ่อนปรนการตัดสิทธิผู้ยื่นข้อเสนอรายนั้น

๖.๔ โรงพยาบาลสงวนสิทธิ์ไม่พิจารณาข้อเสนอของผู้ยื่นข้อเสนอโดยไม่มีการผ่อนผันในกรณีดังต่อไปนี้

(๑) ไม่ปรากฏชื่อผู้ยื่นข้อเสนอรายนั้นในบัญชีรายชื่อผู้รับเอกสารประกวดราคาอิเล็กทรอนิกส์ทางระบบจัดซื้อจัดจ้างด้วยอิเล็กทรอนิกส์ หรือบัญชีรายชื่อผู้ซื้อเอกสารประกวดราคาอิเล็กทรอนิกส์ ทางระบบจัดซื้อจัดจ้างด้วยอิเล็กทรอนิกส์ ของโรงพยาบาล

(๒) ไม่กรอกชื่อผู้ยื่นข้อเสนอในการเสนอราคาทางระบบจัดซื้อจัดจ้างด้วยอิเล็กทรอนิกส์

(๓) เสนอรายละเอียดแตกต่างไปจากเงื่อนไขที่กำหนดในเอกสารประกวดราคาอิเล็กทรอนิกส์ที่เป็นสาระสำคัญ หรือมีผลทำให้เกิดความได้เปรียบเสียเปรียบแก่ผู้ยื่นข้อเสนอรายอื่น

๖.๕ ในการตัดสินการประกวดราคาอิเล็กทรอนิกส์หรือในการทำสัญญา คณะกรรมการพิจารณาผลการประกวดราคาอิเล็กทรอนิกส์หรือโรงพยาบาล มีสิทธิให้ผู้ยื่นข้อเสนอชี้แจงข้อเท็จจริงเพิ่มเติมได้ โรงพยาบาลมีสิทธิที่จะไม่รับข้อเสนอ ไม่รับราคา หรือไม่ทำสัญญา หากข้อเท็จจริงดังกล่าวไม่เหมาะสมหรือไม่ถูกต้อง

๖.๖ โรงพยาบาลทรงไว้ซึ่งสิทธิที่จะไม่รับราคาต่ำสุด หรือราคาหนึ่งราคาใด หรือราคาที่เสนอทั้งหมดก็ได้ และอาจพิจารณาเลือกจ้างในจำนวน หรือขนาด หรือเฉพาะรายการหนึ่งรายการใด หรืออาจจะยกเลิก การประกวดราคาอิเล็กทรอนิกส์โดยไม่พิจารณาจัดจ้างเลยก็ได้ สุดแต่จะพิจารณา ทั้งนี้เพื่อประโยชน์ของทางราชการเป็นสำคัญ และให้ถือว่าการตัดสินของโรงพยาบาลเป็นเด็ดขาดผู้ยื่นข้อเสนอจะเรียกร้องค่าใช้จ่าย หรือค่าเสียหายใดๆ มิได้ รวมทั้ง โรงพยาบาลจะพิจารณายกเลิกการประกวดราคาอิเล็กทรอนิกส์และลงโทษผู้ยื่นข้อเสนอเป็นผู้ทิ้งงาน ไม่ว่าจะเป็นผู้ยื่นข้อเสนอที่ได้รับการคัดเลือกหรือไม่ก็ตาม หากมีเหตุที่เชื่อถือได้ว่ายื่นข้อเสนอกระทำการโดยไม่สุจริต เช่น การเสนอเอกสารอันเป็นเท็จ หรือใช้ชื่อบุคคลธรรมดา หรือนิติบุคคลอื่นมาเสนอราคาแทน เป็นต้น

ในกรณีที่ผู้ยื่นข้อเสนอรายที่เสนอราคาต่ำสุด เสนอราคาต่ำจนคาดหมายได้ว่าไม่อาจดำเนินงานตามเอกสารประกวดราคาอิเล็กทรอนิกส์ได้ คณะกรรมการพิจารณาผลการประกวดราคาอิเล็กทรอนิกส์หรือโรงพยาบาล จะให้ผู้ยื่นข้อเสนอนั้นชี้แจงและแสดงหลักฐานที่ทำให้เชื่อได้ว่าผู้ยื่นข้อเสนอสามารถดำเนินงานตามเอกสารประกวดราคาอิเล็กทรอนิกส์ให้เสร็จสมบูรณ์ หากคำชี้แจงไม่เป็นที่รับฟังได้ โรงพยาบาล มีสิทธิที่จะไม่รับข้อเสนอหรือไม่รับราคาของผู้ยื่นข้อเสนอรายนั้น ทั้งนี้ผู้ยื่นข้อเสนอดังกล่าวไม่มีสิทธิเรียกร้องค่าใช้จ่ายหรือค่าเสียหายใดๆ จากโรงพยาบาล

๖.๗ ก่อนลงนามในสัญญา โรงพยาบาล อาจประกาศยกเลิกการประกวดราคาอิเล็กทรอนิกส์ หากปรากฏว่ามีการกระทำที่เข้าลักษณะผู้ยื่นข้อเสนอที่ชนะการประกวดราคาหรือที่ได้รับการคัดเลือกมีผลประโยชน์ร่วมกัน หรือมีส่วนได้เสียกับผู้ยื่นข้อเสนอรายอื่น หรือขัดขวางการแข่งขันอย่างเป็นธรรม หรือสมยอมกันกับผู้ยื่นข้อเสนอรายอื่น หรือเจ้าหน้าที่ในการเสนอราคา หรือส่อว่ากระทำการทุจริตอื่นใดในการเสนอราคา

๗. การทำสัญญาจ้างก่อสร้าง

ผู้ชนะการประกวดราคาอิเล็กทรอนิกส์จะต้องทำสัญญาจ้างตามแบบสัญญา ดังระบุในข้อ ๑.๓ หรือทำข้อตกลงเป็นหนังสือกับโรงพยาบาล ภายใน ๗ วัน นับถัดจากวันที่ได้รับแจ้ง และจะต้องวาง

หลักประกันสัญญาเป็นจำนวนเงินเท่ากับร้อยละ ๕ ของราคาค่าจ้างที่ประกวดราคาอิเล็กทรอนิกส์ ให้โรงพยาบาลยึดถือไว้ในขณะทำสัญญาโดยใช้หลักประกันอย่างหนึ่งอย่างใด ดังต่อไปนี้

๗.๑ เงินสด

๗.๒ เช็คหรือดราฟท์ที่ธนาคารเซ็นสั่งจ่าย ซึ่งเป็นเช็คหรือดราฟท์ลงวันที่ที่ใช้เช็คหรือดราฟท์นั้น ชำระต่อเจ้าหน้าที่ในวันทำสัญญา หรือก่อนวันนั้นไม่เกิน ๓ วันทำการ

๗.๓ หนังสือค้ำประกันของธนาคารภายในประเทศ ตามตัวอย่างที่คณะกรรมการนโยบายกำหนด ดังระบุในข้อ ๑.๔ (๒) หรือจะเป็นหนังสือค้ำประกันอิเล็กทรอนิกส์ตามวิธีการที่กรมบัญชีกลางกำหนด

๗.๔ หนังสือค้ำประกันของบริษัทเงินทุน หรือบริษัทเงินทุนหลักทรัพย์ที่ได้รับอนุญาตให้ประกอบกิจการเงินทุนเพื่อการพาณิชย์และประกอบธุรกิจค้ำประกันตามประกาศของธนาคารแห่งประเทศไทย ตามรายชื่อบริษัทเงินทุนที่ธนาคารแห่งประเทศไทยแจ้งเวียนให้ทราบ โดยอนุโลมให้ใช้ตามตัวอย่างหนังสือค้ำประกันของธนาคารที่คณะกรรมการนโยบายกำหนด ดังระบุในข้อ ๑.๔ (๒)

๗.๕ พันธบัตรรัฐบาลไทย

หลักประกันนี้จะคืนให้ โดยไม่มีดอกเบี้ยภายใน ๑๕ วันนับถัดจากวันที่ผู้ชนะการประกวดราคาอิเล็กทรอนิกส์ (ผู้รับจ้าง) พ้นจากข้อผูกพันตามสัญญาจ้างแล้ว

๘. ค่าจ้างและการจ่ายเงิน

โรงพยาบาลจะจ่ายค่าจ้างซึ่งได้รวมภาษีมูลค่าเพิ่ม ตลอดจนภาษีอื่น ๆ และค่าใช้จ่ายทั้งปวงแล้ว โดยถือราคาเหมารวมเป็นเกณฑ์ และกำหนดการจ่ายเงินเป็น จำนวน ๒ งวด ดังนี้

งวดที่ ๑ เป็นจำนวนเงินในอัตราร้อยละ ๑๕ ของค่าจ้าง เมื่อผู้รับจ้างได้ปฏิบัติงาน

๑.๑ รื้อถอนผิวพื้น ฝ้าเพดาน งานระบบไฟฟ้า พร้อมอุปกรณ์ประกอบของเดิม ในส่วน กีดขวางงานปรับปรุง

๑.๒ ติดตั้งผนังยิปซั่มบอร์ดพร้อมโครงเคร่าโลหะ

๑.๓ ติดตั้งวงกบประตู

๑.๔ ประกอบติดตั้งงานครุภัณฑ์กับที่ ยกเว้นงานปิดหินเทียม แผ่นลามิเนตและอุปกรณ์ ประกอบ

๑.๕ ประกอบติดตั้งบันไดชั้น๑๐ ขึ้นชั้น๑๑

๑.๖ เดินท่อ Conduit งานระบบไฟฟ้า-ไฟฟ้าสื่อสาร-ระบบปรับอากาศและระบายอากาศ ส่วนที่ฝังในผนังและส่วนเหนือฝ้าเพดานพร้อมติดตั้งกล่องรับสวิทช์-ปลั๊ก

๑.๗ ร้อยสายไฟฟ้างานระบบไฟฟ้า-ไฟฟ้าสื่อสาร-ระบบปรับอากาศ ส่วนที่ฝังในผนังและส่วนเหนือฝ้าเพดาน

๑.๘ ติดตั้งโครงเคร่าฝ้าเพดาน

ให้แล้วเสร็จภายใน ๓๐ วัน

งวดสุดท้าย เป็นจำนวนเงินในอัตราร้อยละ ๘๕ ของค่าจ้าง เมื่อผู้รับจ้างได้ปฏิบัติงานทั้งหมด ให้แล้วเสร็จเรียบร้อยตามสัญญาหรือข้อตกลงจ้างเป็นหนังสือ รวมทั้งทำสถานที่ก่อสร้างให้สะอาดเรียบร้อย

๙. อัตราค่าปรับ

ค่าปรับตามสัญญาจ้างแนบท้ายเอกสารประกวดราคาอิเล็กทรอนิกส์นี้ หรือข้อตกลงจ้างเป็นหนังสือจะกำหนด ดังนี้

๙.๑ กรณีที่ผู้รับจ้างนำงานที่รับจ้างไปจ้างช่วงให้ผู้อื่นทำอีกทอดหนึ่งโดยไม่ได้รับอนุญาตจากโรงพยาบาล จะกำหนดค่าปรับสำหรับการฝ่าฝืนดังกล่าวเป็นจำนวนร้อยละ๑๐.๐๐ ของวงเงินของงานจ้างช่วงนั้น

๙.๒ กรณีที่ผู้รับจ้างปฏิบัติผิดสัญญาจ้างก่อสร้าง นอกเหนือจากข้อ ๙.๑ จะกำหนดค่าปรับเป็นรายวันเป็นจำนวนเงินตายตัวในอัตราร้อยละ๐.๑๐ ของราคางานจ้าง

๑๐. การรับประกันความชำรุดบกพร่อง

ผู้ชนะการประกวดราคาอิเล็กทรอนิกส์ซึ่งได้ทำสัญญาจ้าง ตามแบบ ดังระบุในข้อ ๑.๓ หรือข้อตกลงจ้างเป็นหนังสือแล้วแต่กรณี จะต้องรับประกันความชำรุดบกพร่องของงานจ้างที่เกิดขึ้นภายในระยะเวลา ไม่น้อยกว่า ๒ ปี นับถัดจากวันที่โรงพยาบาลได้รับมอบงาน โดยต้องรีบจัดการซ่อมแซมแก้ไขให้ใช้การได้ดีดังเดิมภายใน ๗ วัน นับถัดจากวันที่ได้รับแจ้งความชำรุดบกพร่อง

๑๑. ข้อสงวนสิทธิในการยื่นข้อเสนอและอื่น ๆ

๑๑.๑ เงินค่าจ้างสำหรับงานจ้างครั้งนี้ ได้มาจากเงินบำรุง

การลงนามในสัญญาจะกระทำได้ต่อเมื่อ โรงพยาบาลได้รับอนุมัติเงินค่าก่อสร้างจากเงินบำรุง

๑๑.๒ เมื่อโรงพยาบาลได้คัดเลือกผู้ยื่นข้อเสนอรายใดให้เป็นผู้รับจ้าง และได้ตกลงจ้างตามการประกวดราคาอิเล็กทรอนิกส์แล้ว ถ้าผู้รับจ้างจะต้องสั่งหรือนำสิ่งของมาเพื่องานจ้างดังกล่าวเข้ามาจากต่างประเทศ และของนั้นต้องนำเข้ามาโดยทางเรือในเส้นทางที่มีเรือไทยเดินอยู่ และสามารถให้บริการรับขนได้ตามที่รัฐมนตรีว่าการกระทรวงคมนาคมประกาศกำหนด ผู้ยื่นข้อเสนอซึ่งเป็นผู้รับจ้างจะต้องปฏิบัติตามกฎหมายว่าด้วยการส่งเสริมการพาณิชยนาวี ดังนี้

(๑) แจ้งการสั่งหรือนำสิ่งของดังกล่าวเข้ามาจากต่างประเทศต่อกรมเจ้าท่าภายใน ๗ วัน นับตั้งแต่วันที่ผู้รับจ้างสั่งหรือซื้อของจากต่างประเทศ เว้นแต่เป็นของที่รัฐมนตรีว่าการกระทรวงคมนาคมประกาศยกเว้นให้บรรทุกโดยเรืออื่นได้

(๒) จัดการให้สิ่งของดังกล่าวบรรทุกโดยเรือไทย หรือเรือที่มีสิทธิเช่นเดียวกับเรือไทยจากต่างประเทศมายังประเทศไทย เว้นแต่จะได้รับอนุญาตจากกรมเจ้าท่า ให้บรรทุกสิ่งของนั้น โดยเรืออื่นที่มิใช่เรือไทย ซึ่งจะต้องได้รับอนุญาตเช่นนั้นก่อนบรรทุกของลงเรืออื่น หรือเป็นของที่รัฐมนตรีว่าการกระทรวงคมนาคมประกาศยกเว้นให้บรรทุกโดยเรืออื่น

(๓) ในกรณีที่ไม่ปฏิบัติตาม (๑) หรือ (๒) ผู้รับจ้างจะต้องรับผิดตามกฎหมายว่าด้วยการส่งเสริมการพาณิชยนาวี

๑๑.๓ ผู้ยื่นข้อเสนอซึ่งโรงพยาบาลได้คัดเลือกแล้ว ไม่ไปทำสัญญาหรือข้อตกลงจ้างเป็นหนังสือภายในเวลาที่กำหนดดังระบุไว้ในข้อ ๗ โรงพยาบาลจะริบหลักประกันการยื่นข้อเสนอ หรือเรียกร้อง

จากผู้ออกหนังสือค้ำประกัน การยื่นข้อเสนอทันที และอาจพิจารณาเรียกร้องให้ชดใช้ความเสียหายอื่น (ถ้ามี) รวมทั้งจะพิจารณาให้เป็นผู้ทิ้งงาน ตามระเบียบกระทรวงการคลังว่าด้วยการจัดซื้อจัดจ้างและการบริหารพัสดุภาครัฐ

๑๑.๔ โรงพยาบาลสงวนสิทธิ์ที่จะแก้ไขเพิ่มเติมเงื่อนไข หรือข้อกำหนดในแบบสัญญา หรือข้อตกลงจ้างเป็นหนังสือให้เป็นไปตามความเห็นของสำนักงานอัยการสูงสุด (ถ้ามี)

๑๑.๕ ในกรณีที่เอกสารแนบท้ายเอกสารประกวดราคาอิเล็กทรอนิกส์นี้ มีความขัดหรือแย้งกันผู้ยื่นข้อเสนอจะต้องปฏิบัติตามคำวินิจฉัยของโรงพยาบาล คำวินิจฉัยดังกล่าวให้ถือเป็นที่สุด และผู้ยื่นข้อเสนอไม่มีสิทธิเรียกร้องค่าใช้จ่ายใดๆ เพิ่มเติม

๑๑.๖ โรงพยาบาล อาจประกาศยกเลิกการจัดจ้างในกรณีต่อไปนี้ได้ โดยที่ผู้ยื่นข้อเสนอจะเรียกร้องค่าเสียหายใดๆ จากโรงพยาบาลไม่ได้

(๑) โรงพยาบาลไม่ได้รับการจัดสรรเงินที่จะใช้ในการจัดจ้างหรือได้รับจัดสรรแต่ไม่เพียงพอที่จะทำการจัดจ้างครั้งนี้ต่อไป

(๒) มีการกระทำที่เข้าลักษณะผู้ยื่นข้อเสนอที่ชนะการจัดจ้างหรือที่ได้รับการคัดเลือกมีผลประโยชน์ร่วมกัน หรือมีส่วนได้เสียกับผู้ยื่นข้อเสนอรายอื่น หรือขัดขวางการแข่งขันอย่างเป็นธรรมหรือสมยอมกันกับผู้ยื่นข้อเสนอรายอื่น หรือเจ้าหน้าที่ในการเสนอราคา หรือส่อว่ากระทำการทุจริตอื่นใดในการเสนอราคา

(๓) การทำการจัดจ้างครั้งนี้ต่อไปอาจก่อให้เกิดความเสียหายแก่โรงพยาบาลหรือกระทบต่อประโยชน์สาธารณะ

(๔) กรณีอื่นในทำนองเดียวกับ (๑) (๒) หรือ (๓) ตามที่กำหนดในกฎกระทรวงซึ่งออกตามความในกฎหมายว่าด้วยการจัดซื้อจัดจ้างและการบริหารพัสดุภาครัฐ

๑๒. การปรับราคาค่างานก่อสร้าง

การปรับราคาค่างานก่อสร้างตามสูตรการปรับราคาดังระบุในข้อ ๑.๕ จะนำมาใช้ในกรณีที่ ค่างานก่อสร้างลดลงหรือเพิ่มขึ้น โดยวิธีการต่อไปนี้

ตามเงื่อนไข หลักเกณฑ์ สูตรและวิธีคำนวณที่ใช้กับสัญญาแบบปรับราคาได้ตามมติคณะรัฐมนตรีเมื่อวันที่ ๒๒ สิงหาคม ๒๕๓๒ เรื่อง การพิจารณาช่วยเหลือผู้ประกอบอาชีพงานก่อสร้าง ตามหนังสือสำนักเลขาธิการคณะรัฐมนตรี ที่ นร ๐๒๐๓/ว ๑๐๙ ลงวันที่ ๒๔ สิงหาคม ๒๕๓๒

สูตรการปรับราคา (สูตรค่า K) จะต้องคงที่ที่ระดับที่กำหนดไว้ในวันแล้วเสร็จตามที่กำหนดไว้ในสัญญา หรือภายในระยะเวลาที่โรงพยาบาลได้ขยายออกไป โดยจะใช้สูตรของทางราชการที่ได้ระบุในข้อ ๑.๕

๑๓. มาตรฐานฝีมือช่าง

เมื่อโรงพยาบาลได้คัดเลือกผู้ยื่นข้อเสนอรายใดให้เป็นผู้รับจ้างและได้ตกลงจ้างก่อสร้างตามประกาศนี้แล้ว ผู้ยื่นข้อเสนอจะต้องตกลงว่าในการปฏิบัติงานก่อสร้างดังกล่าว ผู้เสนอราคาจะต้องมีและใช้ผู้มีวุฒิบัตรระดับ ปวช. ปวส. และปวท. หรือเทียบเท่าจากสถาบันการศึกษาที่ ก.พ. รับรองให้เข้ารับราชการได้

ในอัตราไม่ต่ำกว่าร้อยละ ๑๐ ของแต่ละ สาขาช่างแต่จะต้องมีจำนวนช่างอย่างน้อย ๑ คน ในแต่ละสาขาช่าง ดังต่อไปนี้

๑๓.๑ ช่างก่อสร้าง ๑๓.๒ ช่างโยธา

๑๓.๓ ช่างไฟฟ้า ๑๓.๔ ช่างเครื่องกล

๑๓.๕ ช่างประปา-สุขาภิบาล

๑๔. การปฏิบัติตามกฎหมายและระเบียบ

ในระหว่างระยะเวลาการก่อสร้าง ผู้ยื่นข้อเสนอที่ได้รับการคัดเลือกให้เป็นผู้รับจ้างต้องปฏิบัติตามหลักเกณฑ์ที่กฎหมายและระเบียบได้กำหนดไว้โดยเคร่งครัด

๑๕. การประเมินผลการปฏิบัติงานของผู้ประกอบการ

โรงพยาบาล สามารถนำผลการปฏิบัติงานแล้วเสร็จตามสัญญาของผู้ยื่นข้อเสนอที่ได้รับการคัดเลือกให้เป็นผู้รับจ้างเพื่อนำมาประเมินผลการปฏิบัติงานของผู้ประกอบการ

ทั้งนี้ หากผู้ยื่นข้อเสนอที่ได้รับการคัดเลือกไม่ผ่านเกณฑ์ที่กำหนดจะถูกระงับการยื่นข้อเสนอหรือทำสัญญากับโรงพยาบาล ไว้ชั่วคราว

โรงพยาบาลบ้านแพ้ว (องค์การมหาชน)

๒๓ พฤษภาคม ๒๕๖๒

โรงพยาบาลบ้านแพ้ว
(องค์การมหาชน)
Banphaeo General Hospital

(นายพรเทพ พงศ์ทวิกร)

ผู้อำนวยการโรงพยาบาลบ้านแพ้ว

บัญชีแสดงรายการปรับปรุงแผนกผู้ป่วยนอกจักษุ โรงพยาบาลบ้านแพ้ว (องค์การมหาชน) สาขาสาทร

ส่วนราชการ โรงพยาบาลบ้านแพ้ว(องค์การมหาชน) กระทรวงสาธารณสุข โทร. 034-419555

☐	ประเภทงาน งานปรับปรุงแผนกผู้ป่วยนอกจักษุ โรงพยาบาลบ้านแพ้ว(องค์การมหาชน) สาขาสาทร
☐	สถานที่ก่อสร้าง ชั้นที่ 11 อาคาร TPI
☐	หน่วยงานออกแบบแปลนและรายการ โรงพยาบาลบ้านแพ้ว(องค์การมหาชน)
☐	แบบเลขที่ + เอกสารเลขที่ พื้นที่อาคาร ตร.ม.
☐	ประมาณราคาตามแบบ ปร.4 จำนวน 0 แผ่น จำนวนชั้น ชั้น
☐	ราคาค่าวัสดุ สำนักดัชนีเศรษฐกิจการค้า กระทรวงพาณิชย์ กรุงเทพมหานคร
☐	ราคาค่าแรงงานตามบัญชีค่าแรงงาน / ค่าดำเนินการ สำหรับถอดแบบคำนวนราคากลางงานก่อสร้าง
☐	ประมาณราคาเมื่อเดือน ☐ ปรับราคาเมื่อเดือน .....

FACTOR . F **ประเภทงานอาคาร** เงื่อนไข - เงินล่วงหน้าจ่าย 0% , - เงินประกันผลงานหัก 0 % , - ดอกเบี้ยเงินกู้ 6 % , ค่าภาษีมูลค่าเพิ่ม 7 %

ลำดับที่	รายการ	ราคาค่าก่อสร้างปรับปรุง		หมายเหตุ
1	ค่างานส่วนที่ 1 ค่างานต้นทุน (คำนวนในราคาทุน)		4,033,068	
	ราคารวมค่า Factor F 1.3013		**5,248,231**	
2	ค่างานส่วนที่ 2 หมวดงานครุภัณฑ์จัดซื้อหรือสั่งซื้อ		0	
	ราคารวมค่าภาษีมูลค่าเพิ่ม (VAT) 7 %		**0**	
3	ค่างานส่วนที่ 3 ค่าใช้จ่ายพิเศษตามข้อกำหนด (ถ้ามี)		**35,000**	
รวมเงิน (1)+(2)+(3)			**5,283,231**	
คิดเป็นเงินทั้งสิ้นโดยประมาณ			**5,283,200**	
(ตัวอักษร)		**ห้าล้านสองแสนแปดหมื่นสามพันสองร้อยบาทถ้วน**		
☐ พื้นที่อาคาร ตร.ม.	เฉลี่ยราคา	0		บาท / ตร.ม.

คณะกรรมการกำหนดราคากลางและคุณลักษณะ

(ลงชื่อ)..... ประธานกรรมการ

(นางสาวนุชนารถ กลับบ้านเกาะ)

(ลงชื่อ)..... กรรมการ

(นางณฐอร กีรติลาภิน)

(ลงชื่อ)..... กรรมการ

(นางคงสคราญ จิรธรรมธนากุล)

บัญชีแสดงรายการปรับปรุงแผนกผู้ป่วยนอกจักษุ โรงพยาบาลบ้านแพ้ว(องค์การมหาชน) สาขาสาทร

โครงการก่อสร้าง	**งานปรับปรุงแผนกผู้ป่วยนอกจักษุ โรงพยาบาลบ้านแพ้ว สาขาสาทร**	แบบเลขที่	0
สถานที่ก่อสร้าง	**ชั้นที่ 11 อาคาร TPI**	เอกสารเลขที่	0

ลำดับ	รายการ	จำนวนเงินค่าก่อสร้างปรับปรุง		หมายเหตุ
	ส่วนที่ 1 ค่างานต้นทุน			
1	**กลุ่มงานที่ 1**			
	(คิดเฉพาะค่าวัสดุและค่าแรงงานหรือทุนซึ่งยังไม่รวมค่าอำนวยการ ดอกเบี้ย กำไร และภาษี)			
	1.1 งานโครงสร้าง			
	1.1.1 งานโครงสร้างอาคาร	0		
	1.1.2 งานโครงหลังคา	0		
	1.2 งานสถาปัตยกรรม			
	1.2.1 งานรื้อถอน	60,790		
	1.2.2 งานฝ้าเพดาน	253,825		
	1.2.3 งานผนัง - ผิวผนัง	245,440		
	1.2.4 งานพื้น - ผิวพื้น	560,910		
	1.2.5 งานประตู - หน้าต่าง	529,500		
	1.2.6 งานสุขภัณฑ์	32,270		
	1.2.7 งานทาสี	0		
	1.2.8 งานเบ็ดเตล็ด	0		
	1.3 งานระบบประปา - สุขาภิบาล และงานระบบดับเพลิง			
	1.3.1 งานระบบประปา - สุขาภิบาล	37,500		
	1.3.2 งานระบบดับเพลิง	21,000		
	1.4 งานระบบไฟฟ้าและสื่อสาร	480,833		
	1.4.1 งานระบบไฟฟ้า - ดวงโคม			
	1.4.2 งานระบบโทรศัพท์			
	1.4.3 งานระบบคอมพิวเตอร์(Lan)			
	1.4.4 งานระบบโทรทัศน์			
	1.4.5 งานระบบเสียง			
	1.4.6 งานระบบสัญญาณแจ้งเหตุเพลิงไหม้			
	1.4.7 งานระบบเรียกพยาบาล			
	1.4.8 งานระบบโทรทัศน์วงจรปิด CCTV			
	1.5 งานระบบปรับอากาศและระบายอากาศ	144,000		
	1.6 งานระบบลิฟท์และบันไดเลื่อน			
	1.7 งานระบบเครื่องกลและงานระบบพิเศษอื่นๆ			
	1.7.1 งานระบบแก๊สทางการแพทย์			

บัญชีแสดงรายการปรับปรุงแผนกผู้ป่วยนอกจักษุ โรงพยาบาลบ้านแพ้ว(องค์การมหาชน) สาขาสาทร

โครงการก่อสร้าง	**งานปรับปรุงแผนกผู้ป่วยนอกจักษุ โรงพยาบาลบ้านแพ้ว สาขาสาทร**	แบบเลขที่	0
สถานที่ก่อสร้าง	**ชั้นที่ 11 อาคาร TPI**	เอกสารเลขที่	0

ลำดับ	รายการ	จำนวนเงินค่าก่อสร้างปรับปรุง		หมายเหตุ
	รวมค่างานกลุ่มงานที่ 1	**2,366,068**		
2	**กลุ่มงานที่ 2**			
	(คิดเฉพาะค่าวัสดุและค่าแรงงานหรือทุนซึ่งยังไม่รวมค่าอำนวยการ ดอกเบี้ย กำไร และภาษี)			
	2.1 งานครุภัณฑ์จัดจ้างหรือสั่งทำ (จัดจ้าง)	1,667,000		
	2.2 งานตกแต่งภายในอาคาร			
	รวมค่างานกลุ่มงานที่ 2	**1,667,000**		
3	**กลุ่มงานที่ 3**			
	(คิดเฉพาะค่าวัสดุและค่าแรงงานหรือทุนซึ่งยังไม่รวมค่าอำนวยการ ดอกเบี้ย กำไร และภาษี)			
	3.1 งานภูมิทัศน์	0		
	3.2 งานผังบริเวณและงานก่อสร้างประกอบอื่นๆ	0		
	รวมค่างานกลุ่มงานที่ 3	**0**		
	รวมค่างานส่วนที่ 1	**4,033,068**		
	ส่วนที่ 2 หมวดงานครุภัณฑ์จัดซื้อหรือสั่งซื้อ			
	(คิดราคาผู้ผลิตหรือตัวแทนจำหน่ายซึ่งยังไม่รวมค่าภาษี)			
	2.1 งานครุภัณฑ์สั่งซื้อ	0		
	2.2 ระบบปรับอากาศ	0		
	2.2 ระบบโสตทัศน์	0		
	2.2 อุปกรณ์ระบบรักษาความปลอดภัย	0		
	2.2 อุปกรณ์ระบบคอมพิวเตอร์	0		
	รวมค่างานส่วนที่ 2	**0**		
	ส่วนที่ 3 ค่าใช้จ่ายพิเศษตามข้อกำหนด (ถ้ามี)			
	(คิดในราคาเหมารวม ซึ่งรวมค่าใช้จ่ายและค่าภาษีไว้ด้วยแล้ว)			
	3.1 หมวดค่าใช้จ่ายพิเศษตามข้อกำหนด เงื่อนไข และความจำเป็นต้องมี	35,000		
	รวมค่างานส่วนที่ 3	**35,000**		

บัญชีแสดงรายการปรับปรุงแผนกผู้ป่วยนอกจักษุ โรงพยาบาลบ้านแพ้ว สาขาสาทร

โครงการก่อสร้าง	งานปรับปรุงแผนกผู้ป่วยนอกจักษุ โรงพยาบาลบ้านแพ้ว สาขาสาทร	แบบเลขที่	
สถานที่ก่อสร้าง	ชั้นที่ 11 อาคาร TPI	เอกสารเลขที่	
ผู้ประมาณการ	วันที่ประมาณราคา เดือน เมษายน 2562	พื้นที่อาคาร	ตร.ม.
ผู้ปรับราคา	วันที่แจ้งราคา	จำนวน	1 ชั้น
ผู้ตรวจสอบ			

ลำดับ	รายการ	หน่วย	จำนวน	ราคาวัสดุ		ค่าแรงงาน		ราคารวม
				ต่อหน่วย	รวมวัสดุ	ต่อหน่วย	รวมค่าแรง	
	ส่วนที่ 1 ค่างานต้นทุน							
	กลุ่มงานที่ 1							
	1.1 งานโครงสร้างทั่วไป							
	1.2 งานสถาปัตยกรรม							
	1.2.1 งานรื้อถอน							
	งาน Safet & Protection	1.00	งาน	25,000.00	25,000.00	7,500.00	7,500.00	32,500.00
	งานรื้อฝ้าเพดานเดิม(ที-บาร์)	943.00	งาน	0.00	0.00	20.00	18,860.00	18,860.00
	งานรื้อพื้นกระเบื้องยาง	943.00	งาน	0.00	0.00	10.00	9,430.00	9,430.00
	รวม 1.2.1 งานรื้อถอน				**25,000**		**35,790**	**60,790**
	1.2.2 งานฝ้าเพดาน							
	งานฝ้ายิปซั่มบอร์ด ขอบลาด ฉาบเรียบ หนา 9 มม.	923.00	ตร.ม.	120.00	110,760.00	75.00	69,225.00	179,985.00
	งานทาสีฝ้าเพดาน	923.00	ตร.ม.	50.00	46,150.00	30.00	27,690.00	73,840.00
					156,910		**96,915**	**253,825**
	1.2.3 งานผนัง - ผิวผนัง							
	งานผนังยิปซัมบอร์ด 12 มม. พร้อมโครงเคร่า	296.00	ตร.ม.	400.00	118,400.00	130.00	38,480.00	156,880.00
	งานทาสีผนัง	1,107.00	ตร.ม.	50.00	55,350.00	30.00	33,210.00	88,560.00
					173,750		**71,690**	**245,440**
	1.2.4 งานพื้น - ผิวพื้น							
	ปรับพื้นก่อนปูกระเบื้องยาง	923.00	ตร.ม.	0.00	0.00	60.00	55,380.00	55,380.00
	ปูกระเบื้องยาง VINYL DECCO TILE	923.00	ตร.ม.	390.00	359,970.00	80.00	73,840.00	433,810.00
	บัวผนัง	290.00	เมตร	120.00	34,800.00	0.00	0.00	34,800.00
	เคลือบเงา WAX	923.00	ตร.ม.	40.00	36,920.00	0.00	0.00	36,920.00
					431,690.00		**129,220.00**	**560,910.00**
	1.2.5 งานประตู - หน้าต่าง							
	F14 ประตูบานเลื่อน ขนาด 1.10 x 2.20 ม.	6.00	ชุด	28,000.00	168,000.00	0.00	0.00	168,000.00
	F14.1 ประตูบานเลื่อน ขนาด 0.90 x 2.20 ม.	7.00	ชุด	26,500.00	185,500.00	0.00	0.00	185,500.00
	F14.2 ประตูบานเปิด ขนาด 0.80 x 2.20 ม.	2.00	ชุด	13,500.00	27,000.00	0.00	0.00	27,000.00
	F18 ชุดประตูบานเลื่อน ขนาด 1.20 x 2.20 ม.	5.00	ชุด	29,800.00	149,000.00	0.00	0.00	149,000.00
					529,500.00			**529,500.00**
	1.2.6 งานสุขภัณฑ์							
	อ่างล้างหน้า COTTO	3.00	ชุด	4,100.00	12,300.00	500.00	1,500.00	13,800.00
	ก๊อกเดี่ยวอ่างล้างหน้า COTTO CT1131A (HM)	3.00	ชุด	1,600.00	4,800.00	90.00	270.00	5,070.00
	สะดืออ่างล้างหน้าดึงล็อค COTTO CT670V (HM)	3.00	ชุด	280.00	840.00	60.00	180.00	1,020.00
	ท่อน้ำทิ้งกระปุก COTTO CT683AX	3.00	ชุด	860.00	2,580.00	90.00	270.00	2,850.00

Stop Valve	3.00	ชุด	220.00	660.00	60.00	180.00	840.00
สายน้ำดีสแตนเลส COTTO Z402 ขนาด 14"	3.00	ชุด	170.00	510.00	60.00	180.00	690.00
ติดตั้งช่อง Service	10.00	ชุด	500.00	5,000.00	300.00	3,000.00	8,000.00
				26,690		5,580	32,270
1.2.7 งานทาสี							
1.2.8 งานเบ็ดเตล็ด							
1.3 งานระบบประปา - สุขาภิบาล และงานระบบดับเพลิง							
1.3.1 งานระบบประปา - สุขาภิบาล							
ระบบน้ำดี,น้ำทิ้ง,ท่ออากาศ	3.00	งาน	8,000.00	24,000.00	3,500.00	10,500.00	34,500.00
TEST % CLEANING	1.00	งาน			3,000.00	3,000.00	3,000.00
				24,000		13,500	37,500
1.3.2 งานระบบดับเพลิง							
ถังดับเพลิงพร้อมตู้	3.00	ชุด	6,000.00	18,000.00	1,000.00	3,000.00	21,000.00
				18,000.00		3,000.00	21,000.00
1.4 งานระบบไฟฟ้าและสื่อสาร							
หมวดงานระบบไฟฟ้าแสงสว่าง							
PANEL BOARD UPS & ACCESSORIES							
LP	1.00	ชุด	12,000.00	12,000.00	1,000.00	1,000.00	13,000.00
CABLE							
THW 2.5 SQmm.	2,500.00	เมตร	8.00	20,000.00	6.00	15,000.00	35,000.00
THW 4 SQmm.	1,900.00	เมตร	11.00	20,900.00	7.00	13,300.00	34,200.00
THW 6 SQmm.	90.00	เมตร	17.00	1,530.00	8.00	720.00	2,250.00
ACCESSORIES	1.00	งาน	6,000.00	6,000.00	3,000.00	3,000.00	9,000.00
RACF WAY FOR CABLE							
EMT DIA 1/2"	460.00	เมตร	26.00	11,960.00	23.00	10,580.00	22,540.00
EMT DIA 3/4"	90.00	เมตร	40.00	3,600.00	25.00	2,250.00	5,850.00
Flex dia. 1/2"	50.00	เมตร	12.00	600.00	14.00	700.00	1,300.00
Wireway 100 x 100 mm.	10.00	เมตร	290.00	2,900.00	220.00	2,200.00	5,100.00
FITTING & SUPPORT	1.00	งาน	3,500.00	3,500.00	2,000.00	2,000.00	5,500.00
ACCESSORIES	1.00	งาน	5,000.00	5,000.00	2,500.00	2,500.00	7,500.00
โคมไฟฟ้า (LIGHTING FIXTURE)							
โคมกล่องเหล็ก 1 x 18 W T8-LED(ซ่อนในหลืบ)	40.00	ชุด	300.00	12,000.00	115.00	4,600.00	16,600.00
โคมFluorescent ขนาด30x120มม. 2x18W LED	52.00	ชุด	1,600.00	83,200.00	135.00	7,020.00	90,220.00
DOWNLIGHT LED TYPE 1	53.00	ชุด	550.00	29,150.00	115.00	6,095.00	35,245.00
DOWNLIGHT LED TYPE 2	46.00	ชุด	450.00	20,700.00	115.00	5,290.00	25,990.00
ACCESSORIES	1.00	งาน	7,000.00	7,000.00	5,000.00	5,000.00	12,000.00
สวิตช์และเต้ารับไฟฟ้า(SWITCH & RECEPTACLE)							
1 WAY SWITCH 1 GANE	16.00	ชุด	53.00	848.00	30.00	480.00	1,328.00

SIMPLEX RECEPTACLE For EMERGENCY LIGHT	10.00	ชุด	120.00	1,200.00	30.00	300.00	1,500.00
DUPLEX RECEPTACLE W/GROUND	39.00	ชุด	30.00	1,170.00	30.00	1,170.00	2,340.00
Exhaust Fan Switch	3.00	ชุด	270.00	810.00	140.00	420.00	1,230.00
ACCESSORIES	1.00	งาน	2,500.00	2,500.00	1,000.00	1,000.00	3,500.00
ระบบไฟฟ้าฉุกเฉิน							
EMERGENCY LED 2 x 9 W 12 V	10.00	ชุด	2,600.00	26,000.00	220.00	2,200.00	28,200.00
EXIT LIGHT 1 x 10 W 3.6 V	1.00	ชุด	2,200.00	2,200.00	220.00	220.00	2,420.00
THW 2.5 SQmm.	100.00	เมตร	10.00	1,000.00	7.00	700.00	1,700.00
THW 4 SQmm.	200.00	เมตร	14.00	2,800.00	8.00	1,600.00	4,400.00
EMT DIA 1/2"	100.00	เมตร	30.00	3,000.00	25.00	2,500.00	5,500.00
ACCESSORIES	1.00	งาน	1,500.00	1,500.00	1,000.00	1,000.00	2,500.00
ระบบโทรศัพท์และระบบคอมพิวเตอร์							
RACK 9U WALL 19"German Wall Rack ลึก 60cm	1.00	ชุด	6,500.00	6,500.00	2,500.00	2,500.00	9,000.00
SWITCH HUB 24 PORT 10/100/1000	1.00	ชุด	6,800.00	6,800.00	2,500.00	2,500.00	9,300.00
PATCH PANEL 24 PORT 1U	1.00	ชุด	4,200.00	4,200.00	1,200.00	1,200.00	5,400.00
UPS 500 VA	1.00	ชุด	4,500.00	4,500.00	800.00	800.00	5,300.00
COMPUTER OUTLET RJ45	20.00	ชุด	400.00	8,000.00	120.00	2,400.00	10,400.00
PHONE OUTLET RJ45	20.00	ชุด	300.00	6,000.00	60.00	1,200.00	7,200.00
UTP CAT - 6	610.00	เมตร	18.00	10,980.00	12.00	7,320.00	18,300.00
EMT DIA 1/2"	60.00	เมตร	35.00	2,100.00	30.00	1,800.00	3,900.00
WIREWAY 100X 100 MM	9.00	เมตร	300.00	2,700.00	220.00	1,980.00	4,680.00
ACCESSORIES	1.00	งาน	10,000.00	10,000.00	3,000.00	3,000.00	13,000.00
ระบบกระจายสัญญาณโทรทัศน์							
TV OUTLE	2.00	ชุด	250.00	500.00	60.00	120.00	620.00
TAPP OFF 2 WAY	1.00	ชุด	300.00	300.00	120.00	120.00	420.00
SPLITER 4 WAY	1.00	ชุด	360.00	360.00	120.00	120.00	480.00
RG - 11	20.00	เมตร	30.00	600.00	12.00	240.00	840.00
RG - 6	40.00	เมตร	20.00	800.00	12.00	480.00	1,280.00
EMT DIA 1/2"	40.00	เมตร	45.00	1,800.00	35.00	1,400.00	3,200.00
ACCESSORIES	1.00	งาน	1,200.00	1,200.00	400.00	400.00	1,600.00
ทดสอบระบบ	1.00	งาน			10,000.00	10,000.00	10,000.00
				350,408.00		130,425.00	480,833.00
1.5 งานระบบปรับอากาศและระบายอากาศ							
ตรวจสอบและทำความสะอาด FCU เดิม	6.00	ชุด			3,000.00	18,000.00	18,000.00
เพิ่มหัวจ่ายแอร์	10.00	ชุด	5,000.00	50,000.00	1,200.00	12,000.00	62,000.00
ย้ายตำแหน่งหัวจ่ายเดิม	1.00	เหมา	30,000.00	30,000.00	20,000.00	20,000.00	50,000.00
CHAMBER	1.00	เหมา	12,000.00	12,000.00	2,000.00	2,000.00	14,000.00
				92,000		52,000.00	144,000.00
1.7 งานระบบแก๊สทางการแพทย์							

				-		-	-
	รวม (2.1) งานครุภัณฑ์จัดจ้างหรือสั่งทำ(จัดจ้าง)						
	2.1 งานตกแต่งภายในอาคาร						
	F1 ชุดบันได	1.00	ชุด	#######	330,000.00		330,000.00
	F2 เคาร์เตอร์ต้อนรับ	1.00	ชุด	#######	150,000.00		150,000.00
	F3 ตู้เก็บเอกสารและผนังหลังกรุหินเทียม	1.00	ชุด	92,000.00	92,000.00		92,000.00
	F4 ชุดแขวนทีวี	1.00	ชุด	13,000.00	13,000.00		13,000.00
	F4.1 ตู้ครอบ Control Switch Board	1.00	ชุด	10,000.00	10,000.00		10,000.00
	F5 เคาร์เตอร์จ่ายยา	1.00	ชุด	80,000.00	80,000.00		80,000.00
	F6 ตู้เก็บยา	1.00	ชุด	15,000.00	15,000.00		15,000.00
	F7 ตู้เก็บยา	1.00	ชุด	30,000.00	30,000.00		30,000.00
	F8 ตู้เก็บยา	1.00	ชุด	20,000.00	20,000.00		20,000.00
	F9 ตู้เตี้ย	1.00	ชุด	16,000.00	16,000.00		16,000.00
	F10 โต๊ะทำงาน	1.00	ชุด	15,000.00	15,000.00		15,000.00
	F11 เคาร์เตอร์ผู้ป่วยตา	3.00	ชุด	68,000.00	204,000.00		204,000.00
	F12 ตู้เตี้ยเก็บเอกสาร	1.00	ชุด	22,000.00	22,000.00		22,000.00
	F13 ตู้เตี้ยเก็บเอกสาร	1.00	ชุด	66,000.00	66,000.00		66,000.00
	F15 โต๊ะตรวจคนไข้	5.00	ชุด	19,500.00	97,500.00		97,500.00
	F16 ชุดอ่างล้างมือแพทย์	3.00	ชุด	14,000.00	42,000.00		42,000.00
	F17 เคาน์เตอร์รับงาน	1.00	ชุด	54,000.00	54,000.00		54,000.00
	F19 ผนังปิดช่องหน้าต่าง ส่วนวัด AV	1.00	ชุด	9,000.00	9,000.00		9,000.00
	F19.1 ผนังส่วนวัด AV และพักคอยแขวนทีวี	1.00	ชุด	14,000.00	14,000.00		14,000.00
	F20 ผนังตกแต่งห้องเครื่องมือพิเศษ 4 และห้องพักเจ้าหน้าที	1.00	ชุด	75,000.00	75,000.00		75,000.00
	F21 เสาตกแต่ง	1.00	ชุด	30,000.00	30,000.00		30,000.00
	F22 เสาตกแต่ง	1.00	ชุด	30,000.00	30,000.00		30,000.00
	F23 ม่านกั้นส่วนฉีดยา	3.00	ชุด	20,000.00	60,000.00		60,000.00
	F24 ผนังตกแต่งห้องเลเซอร์	1.00	ชุด	60,000.00	60,000.00		60,000.00
	F25 เคาน์เตอร์ต้อนรับผู้ป่วย	1.00	ชุด	47,500.00	47,500.00		47,500.00
	F26 ตู้เก็บเอกสารและเตรียมยา	1.00	ชุด	45,000.00	45,000.00		45,000.00
	F27 ผนังตกแต่ง	1.00	ชุด	40,000.00	40,000.00		40,000.00
	รวม (2.1) งานตกแต่งภายในอาคาร				**1,667,000**	-	**1,667,000**
	กลุ่มงานที่ 3						
	3.1 งานภูมิทัศน์						
	รวม (3.1) งานภูมิทัศน์						
	3.2 งานผังบริเวณและงานก่อสร้างประกอบอื่นๆ						
	รวม (3.2) งานผังบริเวณและงานก่อสร้างประกอบอื่นๆ						
	ส่วนที่ 2 ครุภัณฑ์สั่งซื้อหรือจัดซื้อ						
	2.1 งานครุภัณฑ์สั่งซื้อ						

	รวม (2.1) งานครุภัณฑ์สั่งซื้อ				-			-
	ส่วนที่ 3 ค่าใช้จ่ายพิเศษตามข้อกำหนด (ถ้ามี)							
	3.1 หมวดค่าใช้จ่ายพิเศษตามข้อกำหนด เงื่อนไข และความจำเป็นต้องมี							
	งานขนวัสดุทิ้ง	1.00	งาน			35,000.00	35,000.00	35,000.00
	รวม (3.1) งานค่าใช้จ่ายพิเศษ							**35,000**

รายการประกอบแบบงานปรับปรุงแผนกผู้ป่วยนอกจักษุ
โรงพยาบาลบ้านแพ้ว (องค์การมหาชน) สาขาสาทร

<u>วัตถุประสงค์</u>

ให้ผู้รับจ้างดำเนินการงานปรับปรุงแผนกผู้ป่วยนอกจักษุ โรงพยาบาลบ้านแพ้ว สาขาสาทร ให้ถูกต้องตามรูปแบบรายการและสัญญาทุกประการ ด้วยช่างที่มีฝีมือและวัสดุอุปกรณ์ที่มีคุณภาพให้เรียบร้อยใช้งานได้ดีสมบูรณ์ทุกประการ

หากส่วนหนึ่งส่วนใดของอาคารชำรุดเสียหายจากการปรับปรุงครั้งนี้ ให้ผู้รับจ้างทำการซ่อมแซมให้เรียบร้อยใช้การได้ดีเหมือนเดิม หรือสร้างใหม่ชดใช้ส่วนนั้นๆ โดยไม่คิดค่าใช้จ่ายและเวลาเพิ่มจากทางโรงพยาบาลแต่อย่างใด

<u>ขอบเขตงานที่ทำการปรับปรุง</u>

ให้ผู้รับจ้างทำการปรับปรุงแผนกผู้ป่วยนอกจักษุ โรงพยาบาลบ้านแพ้ว สาขาสาทร ตามรูปแบบ รายการ และรายละเอียดงานปรับปรุงดังนี้

๑. งานรื้อถอน

ให้ทำการรื้อผิวพื้น ฝ้าเพดาน งานระบบไฟฟ้า ไฟฟ้าสื่อสาร และงานส่วนอื่นๆที่กีดขวางงานปรับปรุง

๒. งานผนัง-ผิวผนัง

๑ . ให้ทำการขูดลอก ทำความสะอาดผิวผนัง เสา ของเดิม และทำการซ่อมปิดรอยร้าวของผนัง เสาเดิม ด้วยวัสดุ อะคลีริคฟิลเลอร์ พร้อมทำความสะอาดผิวผนัง เสาเดิมทั้งหมด ก่อนทำการทาสีส่วนงานปรับปรุง

๒ . ให้ติดตั้งผนังด้วยแผ่นยิปซัมบอร์ด หนา๑๒ มม. สองด้านสูงจรดฝ้าเพดาน ด้วยโครงเคร่าโลหะชุบสังกะสี พร้อมอุปกรณ์ประกอบครบชุด

๓. กรณีผนังตกแต่งให้ติดตั้งผนังด้วยแผ่นยิปซัมบอร์ด หนา๑๒ มม. สองด้านสูงจรดฝ้าเพดาน ด้วยโครงเคร่าโลหะชุบสังกะสี พร้อมอุปกรณ์ประกอบครบชุด ด้านตกแต่งให้ปิดทับด้วยไม้อัดยางหนาประมาณ ๖ มม. บุทับด้วยแผ่นลามิเนทหนาประมาณ ๐.๘ มม. ตำแหน่งและรายละเอียดตามรูปแบบกำหนดสีและลายเลือกขณะก่อสร้าง

คณะกรรมการกำหนดราคากลางและคุณลักษณะเฉพาะ

ลงชื่อ นางสาวนุชนารถ กลับบ้านเกาะ ..... ประธานกรรมการ

ลงชื่อ นางณฐอร กีรติลาภิน ..... กรรมการ

ลงชื่อ นางคงสคราญ จิรธรรมธนากุล ..... กรรมการ

๓. งานพื้น – ผิวพื้น

๑. พื้นกระเบื้องยาง VINYL DECCO TILE บัวเชิงผนังสูง ๑๐ ซม. โดยใช้วัสดุชนิดเดียวกัน ผู้รับจ้างจะต้องปรับระดับพื้นด้วยกรรมวิธี Self Leveling เพื่อให้พื้นเรียบก่อนการติดตั้งกระเบื้องยาง

๔. พื้นกระเบื้องยางและบัวเชิงผนัง

๑. เป็นกระเบื้องยางความหนาไม่น้อยกว่า ๓ มิลลิเมตร

๒. กระเบื้องยางที่ใช้ต้องไม่มีส่วนผสมของ ASBESTOS ลวดลายจะต้องอยู่ในเนื้อกระเบื้องตลอดความหนาของแผ่น

๓. บัวเชิงผนังต้องเป็นวัสดุกระเบื้องยางแบบเดียวกัน

๔. พื้นผิวที่จะปูกระเบื้องยางจะต้องเป็นผิวเรียบสม่ำเสมอ โดยให้ปรับระดับพื้นให้เรียบด้วยวิธี Self Leveling และต้องแห้งสนิทไม่น้อยกว่า ๓ วันจึงทำการปูกระเบื้องยางได้

๕. เมื่อปูกระเบื้องยางแล้วเสร็จให้ลง Wax เคลือบตามกรรมวิธีของผู้ผลิต

๕. งานฝ้าเพดาน

๑. ฝ้าเพดานกรุปิดด้วยแผ่นยิปซั่มบอร์ดหนา ๙ มม. ชนิดขอบลาด รอยต่อฉาบเรียบทาสี โครงเคร่าโลหะชุบสังกะสี มอก. ๘๖๓-๒๕๓๒ ชั้นคุณภาพที่ ๒ ชนิดลอนขนาด ๑๔x๓๗ มม. หนา ๐.๕๐ มม. ระยะห่างโครงเคร่า ๔๐๐x๑๐๐๐ มม. พร้อมอุปกรณ์มาตรฐานครบชุด

๖. งานประตู หน้าต่าง พร้อมอุปกรณ์

ให้ผู้รับจ้างทำการติดตั้งประตู หน้าต่าง พร้อมอุปกรณ์ประกอบครบชุด รายละเอียดและตำแหน่งตามรูปแบบกำหนด

๗. งานทาสี

ให้ผู้รับจ้างงานทาสีผนัง ฝ้าเพดาน ด้วยสีน้ำอคริลิค ๑๐๐% ชนิดกึ่งเงา/กึ่งด้าน ประเภทซิลล์เกรดสูงสุดของผลิตภัณฑ์ที่นำมาใช้

๘. งานบันได

ให้ผู้รับจ้างจัดทำพร้อมติดตั้งบันไดที่ชั้น ๑๐ ขึ้นชั้น ๑๑ ตามรูปแบบรายการที่กำหนด ขนาดที่แน่นอนวัดกับสถานที่จริง

๙. งานครุภัณฑ์

ให้ผู้รับจ้างจัดทำครุภัณฑ์ตามรูปแบบรายการที่กำหนด ขนาดที่แน่นอนวัดกับสถานที่จริง โดยให้จัดทำรูปแบบเสนอคณะกรรมการตรวจรับพัสดุพิจารณาตรวจสอบก่อนดำเนินการ และการเชื่อมบรรจบชุดน้ำดีและชุดระบายน้ำทิ้งของงานครุภัณฑ์ ให้ประสานเจ้าหน้าที่ของโรงพยาบาลบ้านแพ้ว สาขาสาทร ก่อนทำการเชื่อมบรรจบ

คณะกรรมการกำหนดราคากลางและคุณลักษณะเฉพาะ

ลงชื่อ นางสาวนุชนารถ กลับบ้านเกาะ ..... ประธานกรรมการ

ลงชื่อ นางณฐอร กีรติลาภิน ..... กรรมการ

ลงชื่อ นางคงสคราญ จิรธรรมธนากุล ..... กรรมการ

๑๐.งานระบบไฟฟ้า – ไฟฟ้าสื่อสาร

๑. โคมไฟฟ้าแสงสว่างภายในทั่วไป ชนิดฝังฝ้า พร้อมหลอดไฟฟ้าชนิด LED TUBE T๘ ๒x๒๐w. มี Driver แยกกับ Light Source (Daylight), Housing : Sheet Steel ๐.๘ mm. thickness. Baked white polyester powder, Louver Or Reflector : Mirror Finish ๙๙.๘๕% purity Aluminum reflector to provide overall reflectance ๙๕%, Reflector ๐.๔ mm. thick Prismatic acrylic plastic diffuser ๓.๐ mm.

๒. โคม Downlight ชนิดฝังฝ้าเพดาน Dia. ๑๔๐ mm. Housing : Cold-roller steel sheet. Baked white polyester powder, Reflector : High quality Aluminum reflector, Lamp Type : LED BULB ๘w.E๒๗

๓. โคมกล่องเหล็ก ๑ x ๑๘ W T๘-LED (ซ่อนในหลืบ)

๔. ให้ติดตั้งงานระบบโทรทัศน์ TV OUTLE TAPP OFF ๒ WAY SPLITER ๔ WAY ด้วยสาย RG – ๑๑ และ RG – ๖ ภายในท่อ Conduit EMT DIA ๑/๒" ตามรูปแบบกำหนด ตำแหน่งที่แน่นอนกำหนดขณะก่อสร้าง

๕. ให้ติดตั้งงานระบบโทรศัพท์และคอมพิวเตอร์ RACK ๙U WALL ๑๙"German Wall Rack ลึก ๖๐cm SWITCH HUB ๒๔ PORT ๑๐/๑๐๐/๑๐๐๐ PATCH PANEL ๒๔ PORT ๑U UPS ๕๐๐ VA COMPUTER OUTLET RJ๔๕ PHONE OUTLET RJ๔๕ ด้วยสายUTP CAT – ๖ ภายในท่อ Conduit EMT DIA ๑/๒" ตามรูปแบบกำหนด ตำแหน่งที่แน่นอนกำหนดขณะก่อสร้าง

๖. ให้ติดตั้งชุดไฟฟ้าฉุกเฉิน EMERGENCY LED ๒ x ๙ W ๑๒ V และEXIT LIGHT ๑ x ๑๐ W ๓.๖ V ตามรูปแบบกำหนด ตำแหน่งที่แน่นอนกำหนดขณะก่อสร้าง

๗. การเชื่อมบรรจบงานระบบไฟฟ้า ไฟฟ้าสื่อสาร ให้ประสานเจ้าหน้าที่ของโรงพยาบาลบ้านแพ้ว สาขาสาทร ก่อนทำการเชื่อมบรรจบ

๑๑. งานระบบปรับอากาศ และระบายอากาศ

๑. ให้ทำความสะอาดพร้อมทดสอบระบบ FCU เดิม ก่อนทำงานระบบปรับอากาศ เพื่อให้เป็นตามมาตรฐานระบบปรับอากาศและระบายอากาศของวิศวกรรมสถานแห่งประเทศไทยในพระบรมราชูปถัมภ์ (ว.ส.ท.) พ.ศ.๒๕๕๙

๒. ให้ปรับย้ายตำแหน่งหัวจ่ายเดิม เพื่อให้สอดคล้องและรองรับงานปรับปรุง

๓. ให้ติดตั้งหัวจ่ายแอร์เพิ่มเติมตามรูปแบบกำหนด

๔. ให้ติดตั้งชุด CHAMBER ตำแหน่งตามรูปแบบกำหนด

๕. ก่อนส่งมอบงานงวดสุดท้าย ให้ผู้รับจ้างทดสอบการทำงานของระบบปรับอากาศให้สามารถใช้งานได้ดี

คณะกรรมการกำหนดราคากลางและคุณลักษณะเฉพาะ

ลงชื่อ นางสาวนุชนารถ กลับบ้านเกาะ ..... ประธานกรรมการ

ลงชื่อ นางณฐอร กีรติลาภิน ..... กรรมการ

ลงชื่อ นางคงสคราญ จิรธรรมธนากุล ..... กรรมการ

๑๒. งานระบบดับเพลิง

๑. ให้ผู้รับจ้างปรับย้ายชุดหัวสปริงเกอร์ ให้สอดคล้องและรองรับสภาพพื้นที่การทำงานในส่วนปรับปรุง

<u>รายชื่ออุปกรณ์มาตรฐาน</u>

๑. แผ่นยิบซั่มบอร์ด : ตราช้าง, ตราบ้าน หรือเทียบเท่า
๒. สีน้ำอะคริลิค ๑๐๐% ประเภท ซิลล์ : TOA , Jotun ,Captain ,JBP ,Beger หรือเทียบเท่า
๓. โคมไฟฟ้า : Delight, L&E หรือเทียบเท่า
๔. หลอดไฟฟ้า LED : Philips, Osram, Sylvania หรือเทียบเท่า
๕. สายไฟฟ้า : Phelp Dodge, Thai Yazaki, Bangkok Cable หรือเทียบเท่า
๖. ท่อร้อยสายไฟฟ้า : Panasonic, TAS, Nippon, UI หรือเทียบเท่า
๗. เต้ารับไฟฟ้า : Panasonic, BTicino หรือเทียบเท่า
๘. กระเบื้องยาง : Armstrong, Tarket หรือเทียบเท่า
๙. กระจก : ไทยอาซาฮี ,สยามการ์เดียน หรือเทียบเท่า

<u>สรุปท้ายรายการ</u>

๑. ผู้รับจ้างจะต้องเสนอแผนการทำงานให้คณะกรรมการตรวจตรวจรับพัสดุ พิจารณาหลังจากทำสัญญาภายใน ๗ วัน

๒. การใช้น้ำประปาหรือไฟฟ้า ผู้รับจ้างจะต้องขออนุญาตจากโรงพยาบาลบ้านแพ้ว สาขาสาทร ก่อนดำเนินการ ซึ่งผู้รับจ้างจะต้องเป็นผู้รับผิดชอบค่าใช้จ่ายทั้งหมด ตามที่โรงพยาบาลกำหนด

๓. หากพื้นที่บริเวณใดเกิดข้อโต้แย้งว่าจะต้องอยู่ในส่วนปรับปรุงครั้งนี้หรือไม่ ให้ถือมติคณะกรรมการตรวจรับพัสดุพิจารณาเห็นชอบ หรือวินิจฉัยชี้ขาดเป็นที่สิ้นสุด ผู้รับจ้างจะอ้างเป็นเหตุขอขยายระยะเวลาก่อสร้าง หรือข้ออ้างสำหรับเรียกค่าเสียหายอีกไม่ได้

๔. ในกรณีที่การก่อสร้างปรับปรุงมีความจำเป็นต้องทำการปรับรูปแบบ ให้เหมาะสมกับสภาพพื้นที่ก่อสร้าง ผู้รับจ้างมีสิทธิที่จะเสนอวิธีการออกแบบในส่วนนั้นๆ ซึ่งผู้รับจ้างต้องตรวจสอบจากสภาพสถานที่จริงและยึดถือสภาพสถานที่จริงเป็นหลักในการปรับปรุง และให้เป็นดุลยพินิจของคณะกรรมการตรวจรับพัสดุปรับเปลี่ยน

๖. ผู้รับจ้างต้องทำการขนย้ายเศษวัสดุจากการรื้อถอน และเศษวัสดุจากการปรับปรุง ออกนอกเขตโรงพยาบาลบ้านแพ้ว สาขาสาทร

๗. ผู้รับจ้างต้องทำความสะอาดพื้นที่บริเวณที่ปรับปรุงพร้อมส่วนที่เกี่ยวข้อง ให้สะอาดเรียบร้อยก่อนส่งมอบงานงวดสุดท้าย

คณะกรรมการกำหนดราคากลางและคุณลักษณะเฉพาะ

ลงชื่อ นางสาวนุชนารถ กลับบ้านเกาะ ..... ประธานกรรมการ

ลงชื่อ นางณฐอร กีรติลาภิน ..... กรรมการ

ลงชื่อ นางคงสคราญ จิรธรรมธนากุล ..... กรรมการ

กำหนดงวดงาน – งวดเงิน และระยะเวลาก่อสร้าง

สิ่งก่อสร้าง	ปรับปรุงแผนกผู้ป่วยนอกจักษุ
สถานที่ก่อสร้าง	โรงพยาบาลบ้านแพ้ว สาขาสาทร อาคาร TPI ชั้น ๑๑
ราคาค่าก่อสร้าง	๑๐๐%
ระยะเวลาก่อสร้าง	๘๐ วัน
การก่อสร้างแบ่งเป็น	๒ งวด (สองงวด)

งวดที่ ๑ จำนวนเงิน ๑๕ % (ร้อยละสิบห้าของเงินตามสัญญา)
จ่ายให้เมื่อผู้รับจ้างได้ทำการ

๑.๑ รื้อถอนผิวพื้น ฝ้าเพดาน งานระบบไฟฟ้า พร้อมอุปกรณ์ประกอบของเดิม ในส่วนกีดขวางงานปรับปรุง

๑.๒ ติดตั้งผนังยิปซั่มบอร์ดพร้อมโครงเคร่าโลหะ

๑.๓ ติดตั้งวงกบประตู

๑.๔ ประกอบติดตั้งงานครุภัณฑ์กับที่ ยกเว้นงานปิดหินเทียม แผ่นลามิเนตและอุปกรณ์ประกอบ

๑.๕ ประกอบติดตั้งบันไดชั้น๑๐ ขึ้นชั้น๑๑

๑.๖ เดินท่อ Conduit งานระบบไฟฟ้า-ไฟฟ้าสื่อสาร-ระบบปรับอากาศและระบายอากาศ ส่วนที่ฝังในผนังและส่วนเหนือฝ้าเพดานพร้อมติดตั้งกล่องรับสวิทช์-ปลั๊ก

๑.๗ ร้อยสายไฟฟ้างานระบบไฟฟ้า-ไฟฟ้าสื่อสาร-ระบบปรับอากาศ ส่วนที่ฝังในผนังและส่วนเหนือฝ้าเพดาน

๑.๘ ติดตั้งโครงเคร่าฝ้าเพดาน

ทั้งหมดแล้วเสร็จ (กำหนดเวลา ๓๐ วัน)

งวดที่ ๒ (งวดสุดท้าย) จำนวนเงิน ๘๕% (ร้อยละแปดสิบห้าของเงินตามสัญญา)
จ่ายให้เมื่อผู้รับจ้างได้ทำการ

๒.๑ ปูผิวพื้นกระเบื้องยาง พร้อมลง Wax

๒.๒ ทาสีผนัง-ฝ้าเพดาน

๒.๓ กรุปิด Top พร้อมติดตั้งอุปกรณ์ประกอบรวมชุด Sink งานครุภัณฑ์กับที่แล้วเสร็จ

๒.๔ ติดตั้งชุดประตูพร้อมอุปกรณ์ประกอบครบชุด

๒.๕ กรุปิดแผ่นฝ้าเพดาน

๒.๖ ติดตั้งงานสแตนเลสเงา

๒.๗ กรุปิดผนังตกแต่ง เสาตกแต่ง

คณะกรรมการกำหนดราคากลางและคุณลักษณะเฉพาะ

ลงชื่อ	นางสาวนุชนารถ กลับบ้านเกาะ	..... ประธานกรรมการ
ลงชื่อ	นางณฐอร กีรติลาภิน	..... กรรมการ
ลงชื่อ	นางคงสคราญ จิรธรรมธนากุล	..... กรรมการ

๒.๘ ติดตั้งอุปกรณ์งานระบบไฟฟ้า-ไฟฟ้าสื่อสาร–ระบบปรับอากาศ ส่วนติดผนังและฝ้าเพดาน (ดวงดวงโคม-สวิทช์-ปลั๊ก-ชุดควบคุมระบบปรับอากาศและระบายอากาศฯ)

๒.๙ ติดตั้งชุดตู้ควบคุมงานระบบไฟฟ้า-ไฟฟ้าสื่อสาร-ระบบปรับอากาศและระบายอากาศ พร้อมลูกเซอร์กิตและอุปกรณ์ประกอบครบชุด

๒.๑๐ เชื่อมบรรจบพร้อมร้อยสายเมนงานระบบไฟฟ้า-ไฟฟ้าสื่อสาร-ระบบปรับอากาศและระบายอากาศ

๒.๑๑ ติดตั้งชุดหัวจ่ายลม และChamber ระบบปรับอากาศ

๒.๑๒ ทดสอบงานระบบไฟฟ้า-ไฟฟ้าสื่อสาร-ระบบสุขาภิบาล –ระบบปรับอากาศ พร้อมจัดส่ง As-built งานระบบ ทั้งหมด

และได้ทำการก่อสร้างปรับปรุงรายการต่าง ๆ ทั้งหมดแล้วเสร็จครบถ้วนถูกต้องตามรูปแบบรายการสัญญาทุกประการ รวมทั้งทำสถานที่ก่อสร้างและพื้นที่ข้างเคียงให้สะอาดเรียบร้อย

ทั้งหมดแล้วเสร็จ (กำหนดเวลา ๕๐ วัน)

เอกสารประกอบสัญญา

๑. รูปแบบงานปรับปรุง

๒. เอกสารอื่นๆ (ถ้ามี)

คณะกรรมการกำหนดราคากลางและคุณลักษณะเฉพาะ

ลงชื่อ นางสาวนุชนารถ กลับบ้านเกาะ ..... ประธานกรรมการ

ลงชื่อ นางณฐอร กีรติลาภิน ..... กรรมการ

ลงชื่อ นางคงสคราญ จิรธรรมธนากุล ..... กรรมการ

PROJECT

โครงการปรับปรุงอาคารสำนักงานเทศบาลตำบลบ้านเดื่อ

เทศบาลตำบลบ้านเดื่อ

กรรมการ .....

กรรมการ .....

กรรมการและเลขานุการ .....

คณะกรรมการกำหนดราคากลางและจัดซื้อจัดจ้าง

DWG. NO.	DESCRIPTION	REMARK	DWG. NO.	DESCRIPTION	REMARK
E-00	COVER SHEET		E-17	ผนังกั้นส่วน (20) ; แบบเสาตกแต่ง (21) ; (22)	
E-0101	LIST OF DRAWING				
E-0102	SPECIFICATION				
	PLAN				
E-01	FURNITURE LAYOUT PLAN				
E-02	POWER OUTLET PLAN				
E-03	REFLECTED CEILING (ฝ้าเพดาน) PLAN				
E-04	REFLECTED CEILING & LIGHTING PLAN				
E-05	CEILING PLAN				
E-05.1	CEILING PLAN				
E-06	FURNITURE PLAN (แบบหยาบ)				
E-07	FLOOR FINISH PLAN				
E-07.1	FLOOR FINISH PLAN				
	BUILT-IN				
E-08	บันไดขึ้นลงชั้น 10-11				
E-09	แบบเคาน์เตอร์ต้อนรับ (2) ; ตู้เสื้อเคาน์เตอร์ (3)				
E-10	แบบชุดเบอร์เกิร์ (4) ; แบบเคาน์เตอร์จ่ายยา (5) ; แบบ				
	ตู้เก็บยา (6)-(7)-(8)				
E-11	แบบตู้เตี้ย (9) ; แบบโต๊ะทำงาน (10)				
E-12	แบบเคาน์เตอร์รับผู้ป่วย (11) ; แบบตู้เก็บเอกสาร				
	(12)-(13)				
E-13	แบบ ISOMETRIC ห้องตรวจ				
E-14	แบบประตูบานเลื่อน (14) ; แบบโต๊ะตรวจ (15) ; แบบ-				
	อ่างล้างมือแพทย์ (16)				
E-15	แบบประตูบานเปิด (17) ; แบบประตูบานเลื่อน (18)				
E-16	แบบผนังส่วนวัดสายตา (A)-(B) (19)				

คณะกรรมการพิจารณาราคากลางและคุณลักษณะ

.....ประธานกรรมการ

.....กรรมการ

.....กรรมการ

PROJECT	CUSTOMER	SITE	DRAWING NAME	APPROVE
OPD ๓๓	โรงพยาบาลบ้านแพ้ว สาขาสาทร	ชั้น 11 ตึก TPIPL	REVISE DATE	DATE E-0101

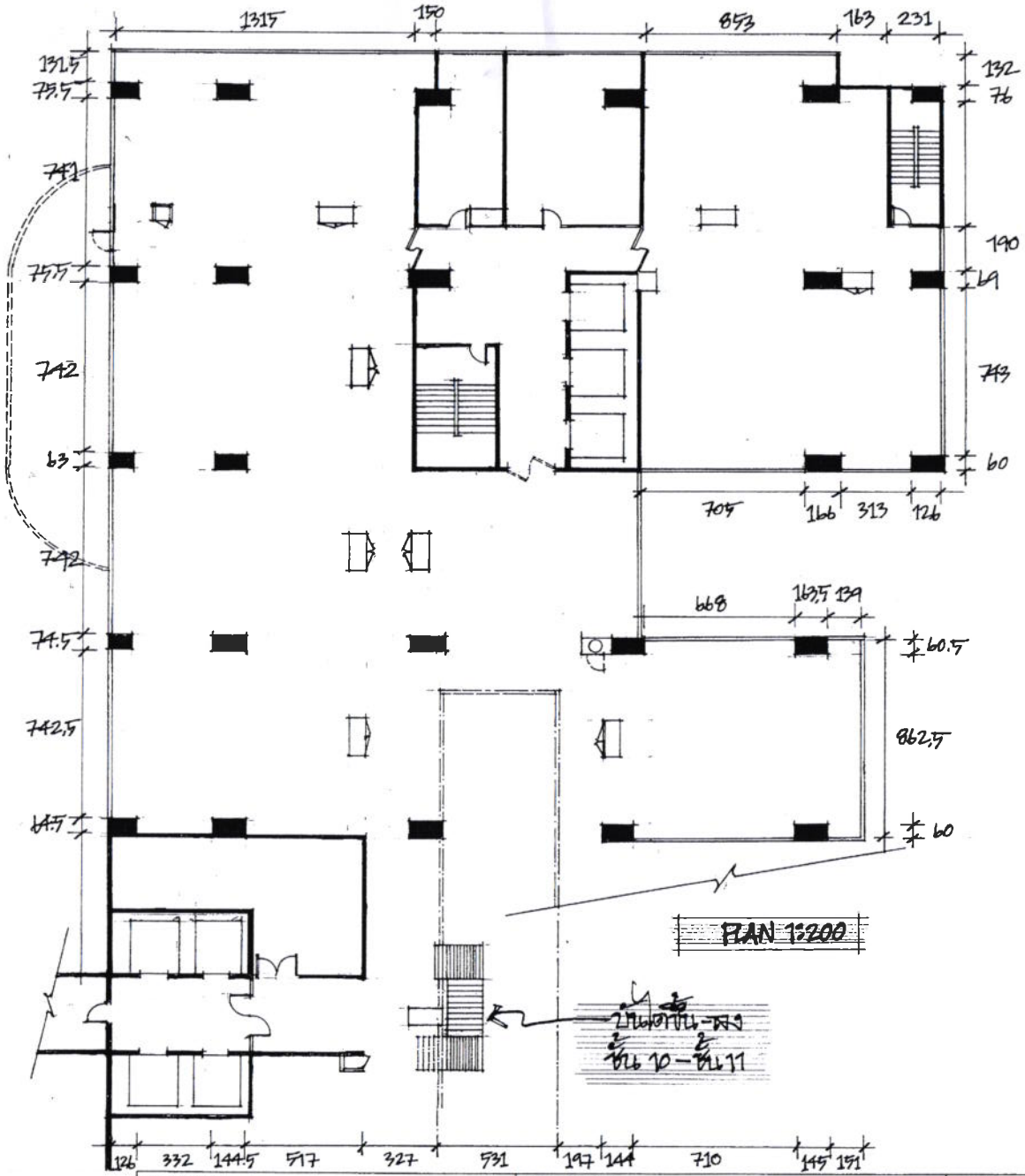

คณะกรรมการกำหนดราคากลางและคุณลักษณะ

.....ประธานกรรมการ

.....กรรมการ

.....กรรมการ

PROJECT	CUSTOMER	SITE	DRAWING NAME	APPROVE
OPD ห1	โรงพยาบาลบ้านแพ้ว / สาธร	ชั้น 11 ตึก TPIPL	REVISE DATE	DATE

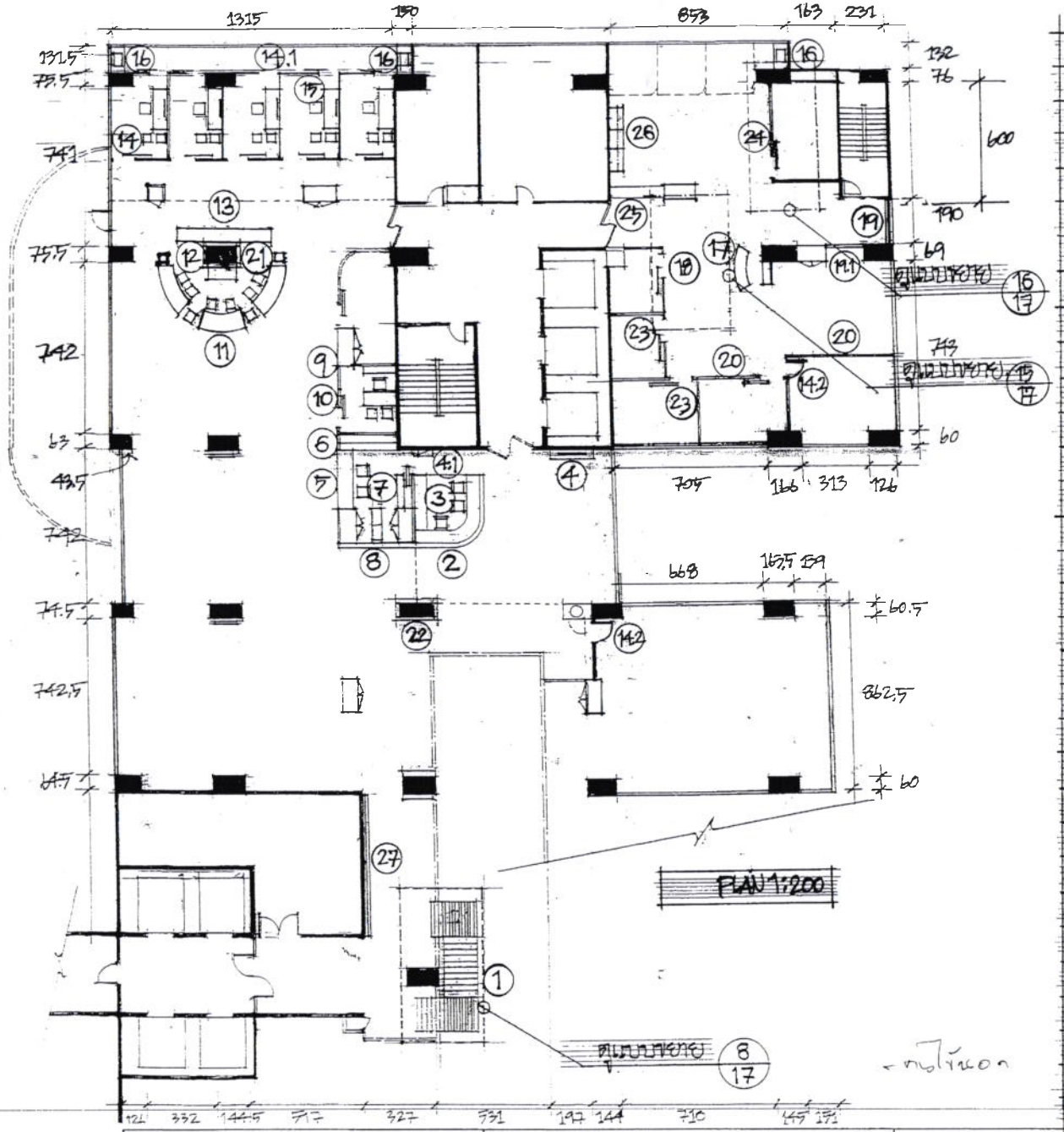

	รายการประกอบแบบ
F-1	ชุดปั๊มน้ำ
F-2	เคาน์เตอร์ต้อนรับ
F-3	ตู้เอกสารและผนังหลัง
F-4	ตู้แขวน ทีวี
F-4.1	ตู้ครอบ CONTROL SWITCH BOARD
F-5	เคาน์เตอร์จ่ายยา
F-6	ตู้เก็บยา
F-7	ตู้เก็บยา
F-8	ตู้เก็บยา
F-9	ตู้เตี้ย
F-10	โต๊ะทำงาน
F-11	เคาน์เตอร์ห้องปรุงยา
F-12	ตู้เตี้ยเก็บเอกสาร
F-13	ตู้แขวนเก็บเอกสาร
F-14	ชั้นวางของบานเลื่อน ขนาด 110X220
F-14.1	ชั้นวางของบานเลื่อน ขนาด 90X220
F-14.2	ชั้นวางของบานเปิด ขนาด 80X220
F-15	โต๊ะทำงานเดี่ยว
F-16	ชุดวางล้างมือแพทย์
F-17	เคาน์เตอร์รับงาน
F-18	ชั้นวางของบานเลื่อน ขนาด 120X220
F-19	ผนังปิดช่องหน้าต่าง
F-19.1	ผนังด้านสั้นหน้าต่าง AV. กับพักเท้าแขน และ TV
F-20	ผนังทาแห้งห้องเครื่องปรับอากาศ 4 และห้องพักเจ้าหน้าที่
F-21	เสาทาแห้ง
F-22	เสาทาแห้ง
F-23	ผนังเบา
F-24	ผนังทาแห้งห้องเลเซอร์
F-25	เคาน์เตอร์ต้อนรับผู้ป่วย
F-26	ตู้เอกสาร และเตียงยา
F-27	ผนังทาแห้ง

คณะกรรมการกำหนดรายการและคุณลักษณะ

.....ประธานกรรมการ

.....กรรมการ

.....กรรมการ

PROJECT	CUSTOMER	SITE	DRAWING NAME	APPROVE
OPD ตา	โรงพยาบาลบ้านแพ้ว สาขาสาทร	ชั้น 11 ตึก TPIPL	REVISE DATE	DATE

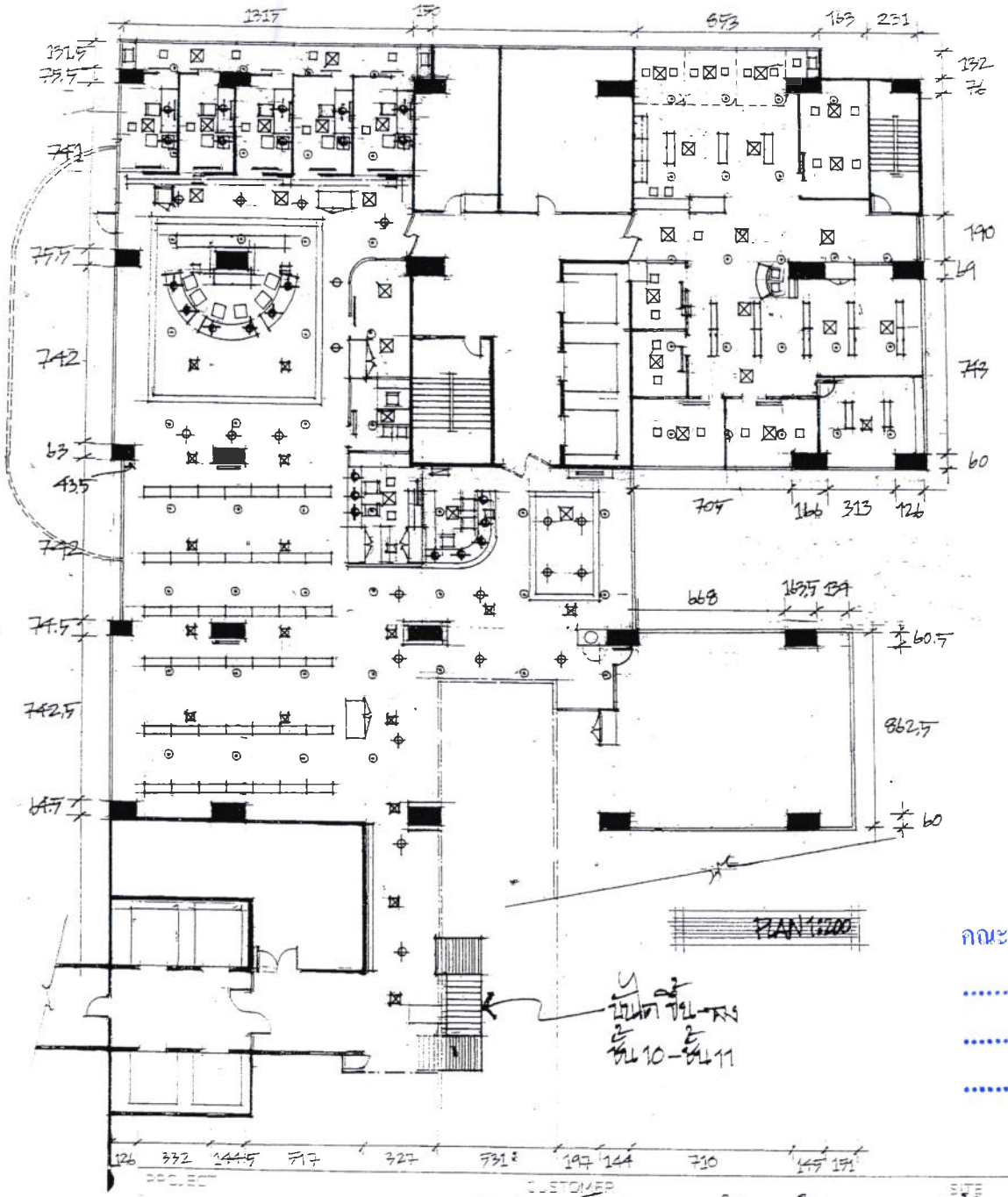

SPRINKLER SIZE 300X300

SIZE 300X400

FLUORESCENT/LED/DAYLIGHT

DOWNLIGHT/LED/DAYLIGHT

DOWNLIGHT/LED/DAYLIGHT

CONTROL SWITCH BOARD

คณะกรรมการกำหนดราคากลางและคุณลักษณะ

.....ประธานกรรมการ

.....กรรมการ

.....กรรมการ

- TV, โทรศัพท์ & Lan
- ดาวน์โอ
- ชื่อกระดิ่ง ... 923 ชั้น
- ฝ้าเพดาน grid - 923 ชั้น

REFLECTED CEILING & LIGHTING

PROJECT: OPD ชั้น

CUSTOMER: โรงพยาบาลบำบัดน้ำเสีย/สำเภา

SITE: ชั้น 11 ตึก TAPL

DRAWING NAME: E-04

SCALE: 1:200

DATE:

SHEET: 4/17

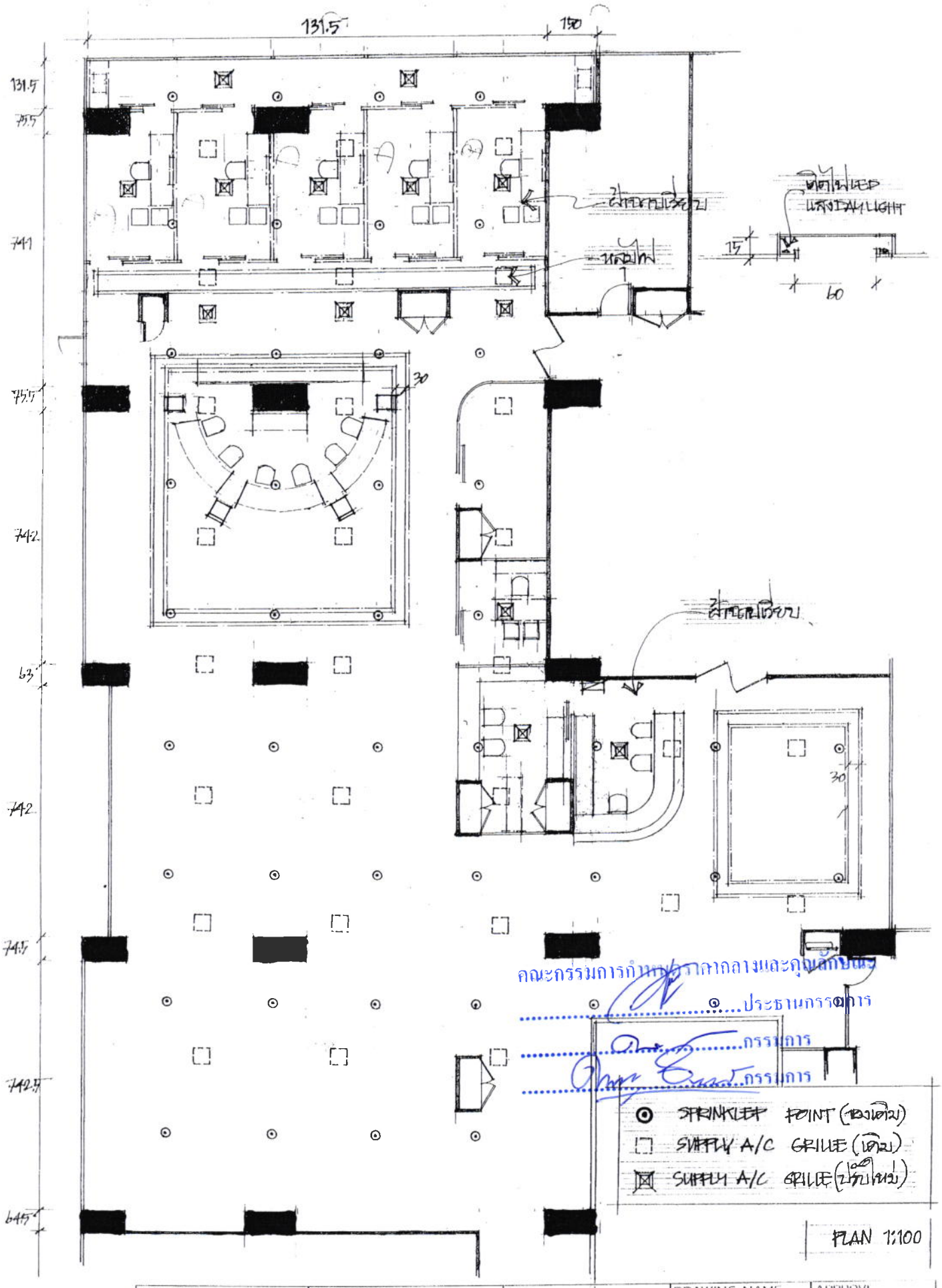

คณะกรรมการกำหนดราคากลางและคุณลักษณะ

.....ประธานกรรมการ

.....กรรมการ

.....กรรมการ

PROJECT	CUSTOMER	SITE	DRAWING NAME	APPROVE
OPD ตึก	โรงพยาบาลบ้านแพ้ว สาขา สิทธร	ชั้น 11 ตึก. TRIPL	REVISE DATE	DATE 5/17

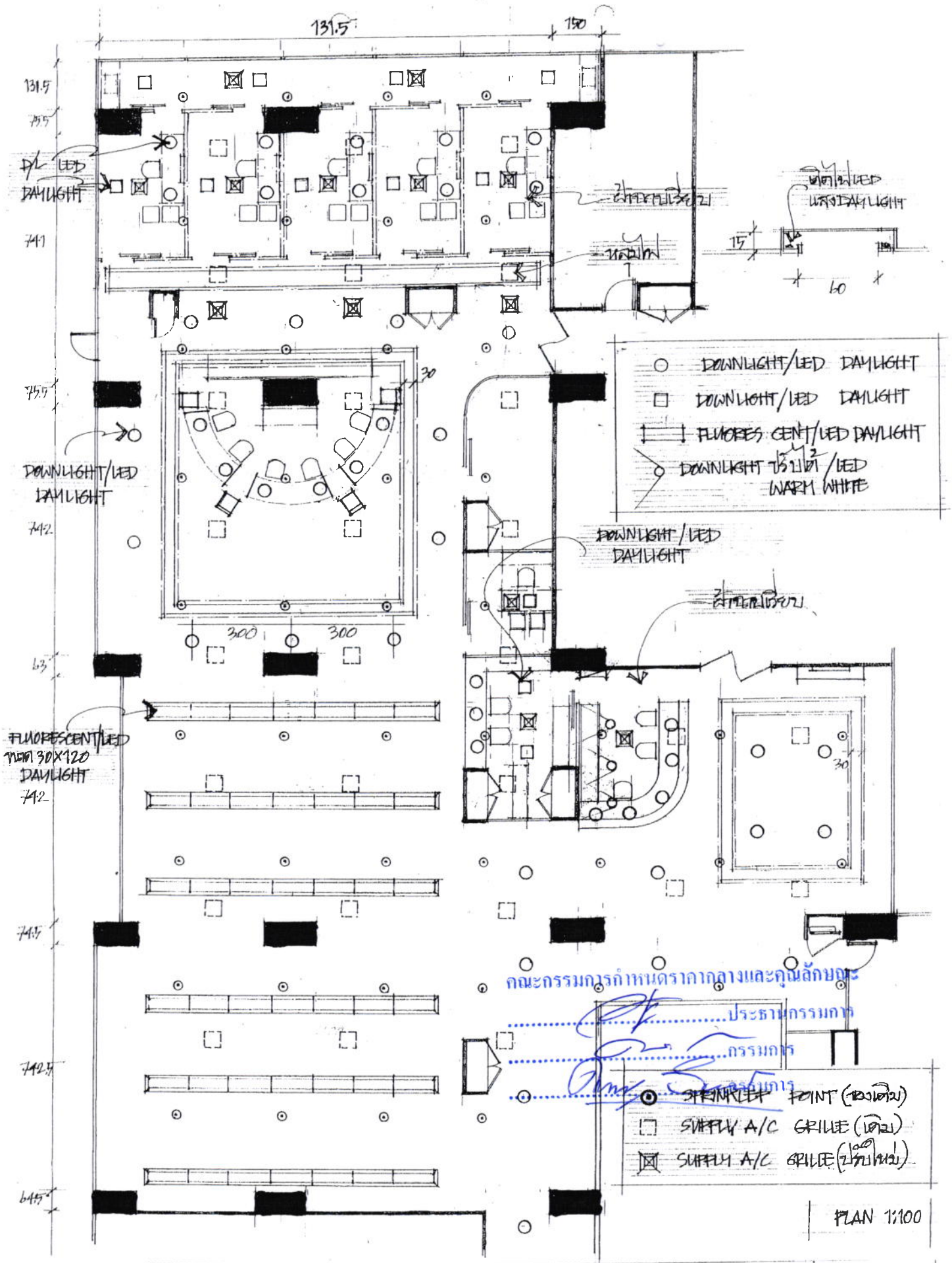

PROJECT	CUSTOMER	SITE	DRAWING NAME	APPROVI
OPD อา	โรงพยาบาลบ้านแพ้ว สำนักงาน	ชั้น 11 อาคาร TRIPL	REVISE DATE	DATE

5/17

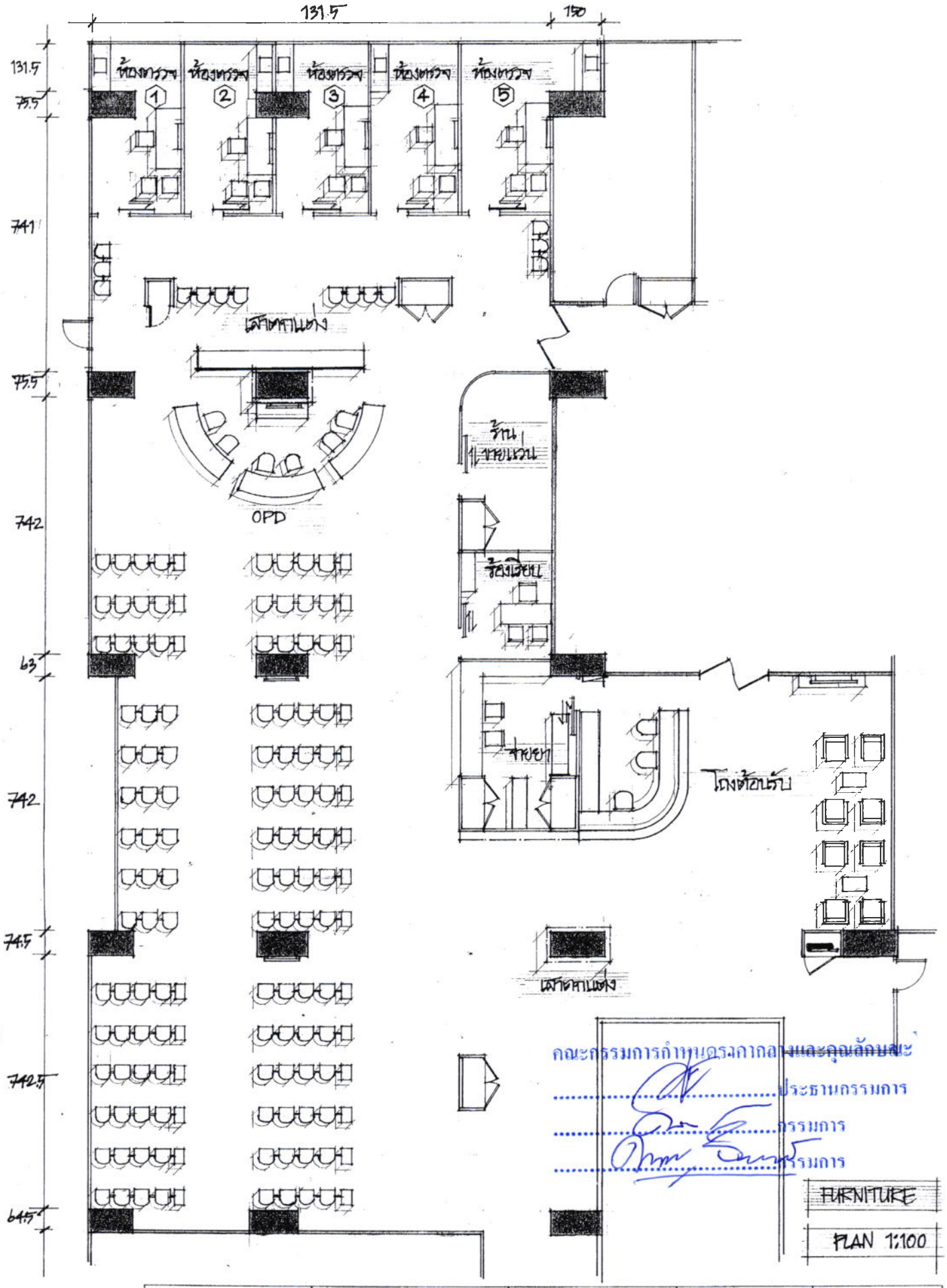

คณะกรรมการกำหนดรูปแบบและคุณลักษณะ

.....ประธานกรรมการ

.....กรรมการ

.....กรรมการ

FURNITURE

PLAN 1:100

PROJECT	CUSTOMER	SITE	DRAWING NAME	APPROVE
OPD ตา	โรงพยาบาลบ้านแพ้ว สำนักสาธร	ชั้น 11 บริษัท TRIPL	REVISE DATE	DATE 6/17

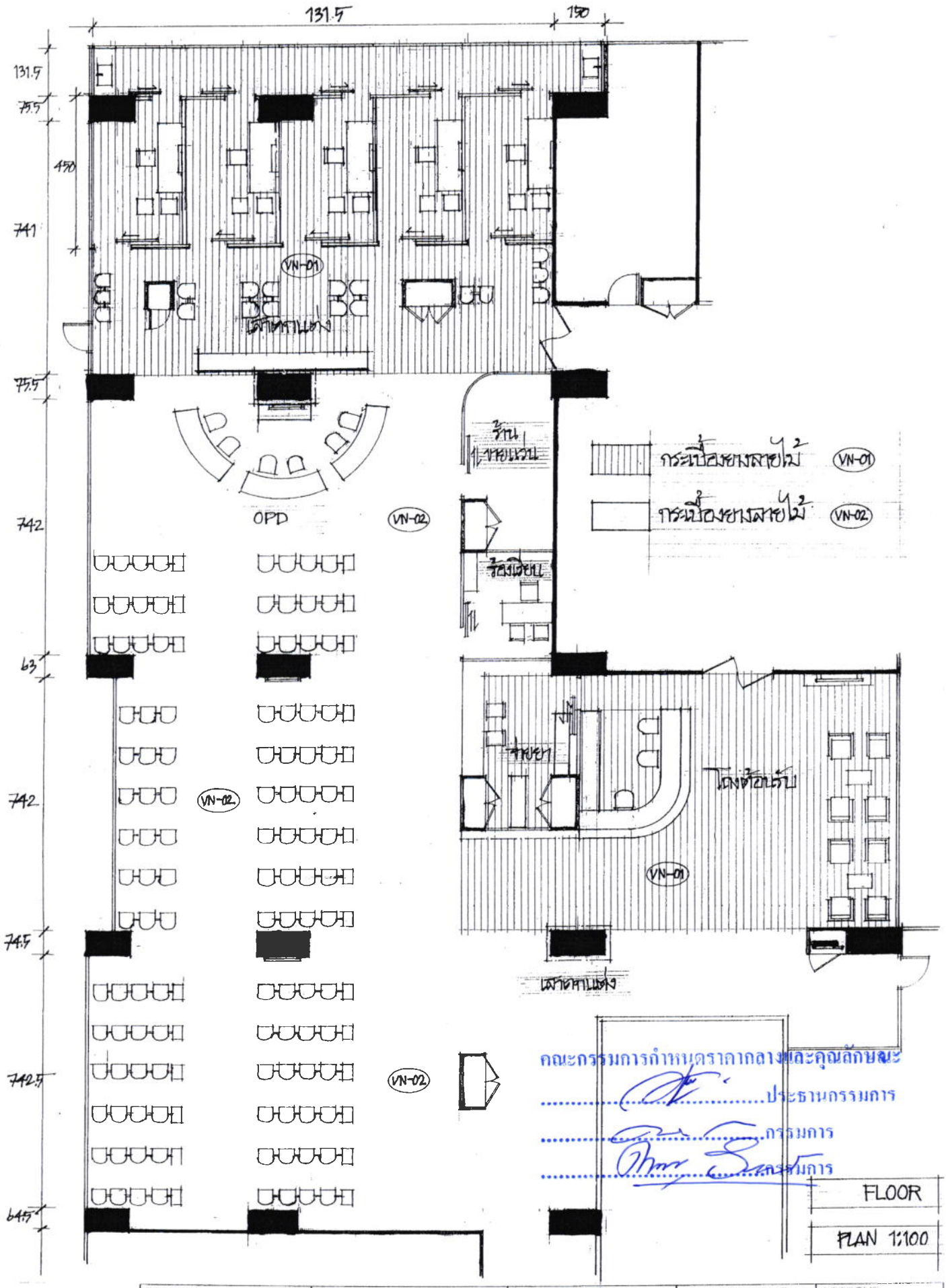

PROJECT	CUSTOMER	SITE	DRAWING NAME	APPROVE
OPD ตึก	โรงพยาบาลบ้านแพ้ว สาขา สาทร	ชั้น 11 ตึก TRIPL	REVISE DATE	E-07 7/17 DATE

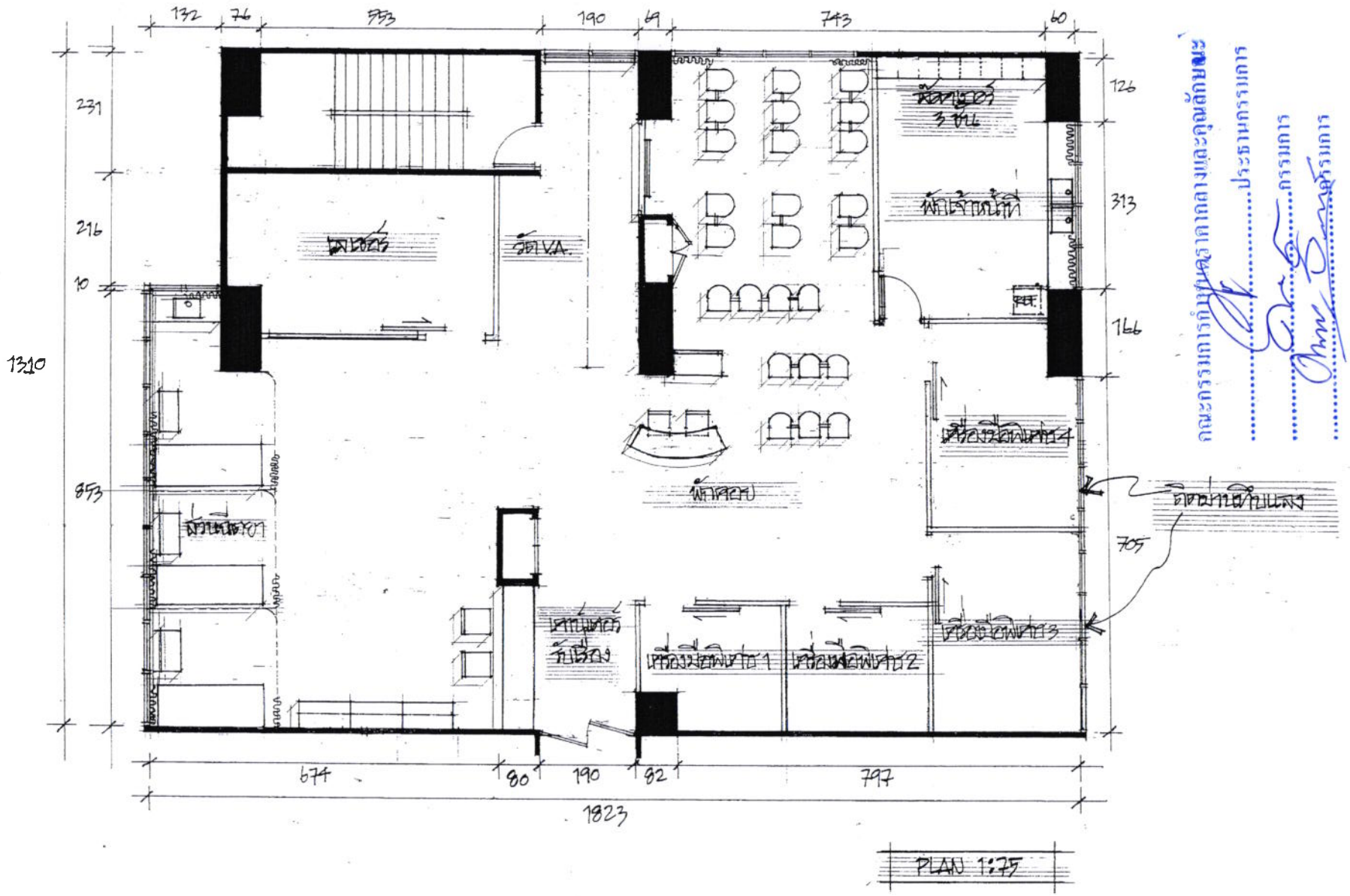

คณะกรรมการรับมอบงานและตรวจรับพัสดุ

.....ประธานกรรมการ

.....กรรมการ

.....กรรมการ

PROJECT	APD ลว
CUSTOMER	ธรรมนาถ ...
SITE	ซอย 11 ...
DRAWING NAME	
REVISE	DATE
APPROVE	
DATE	

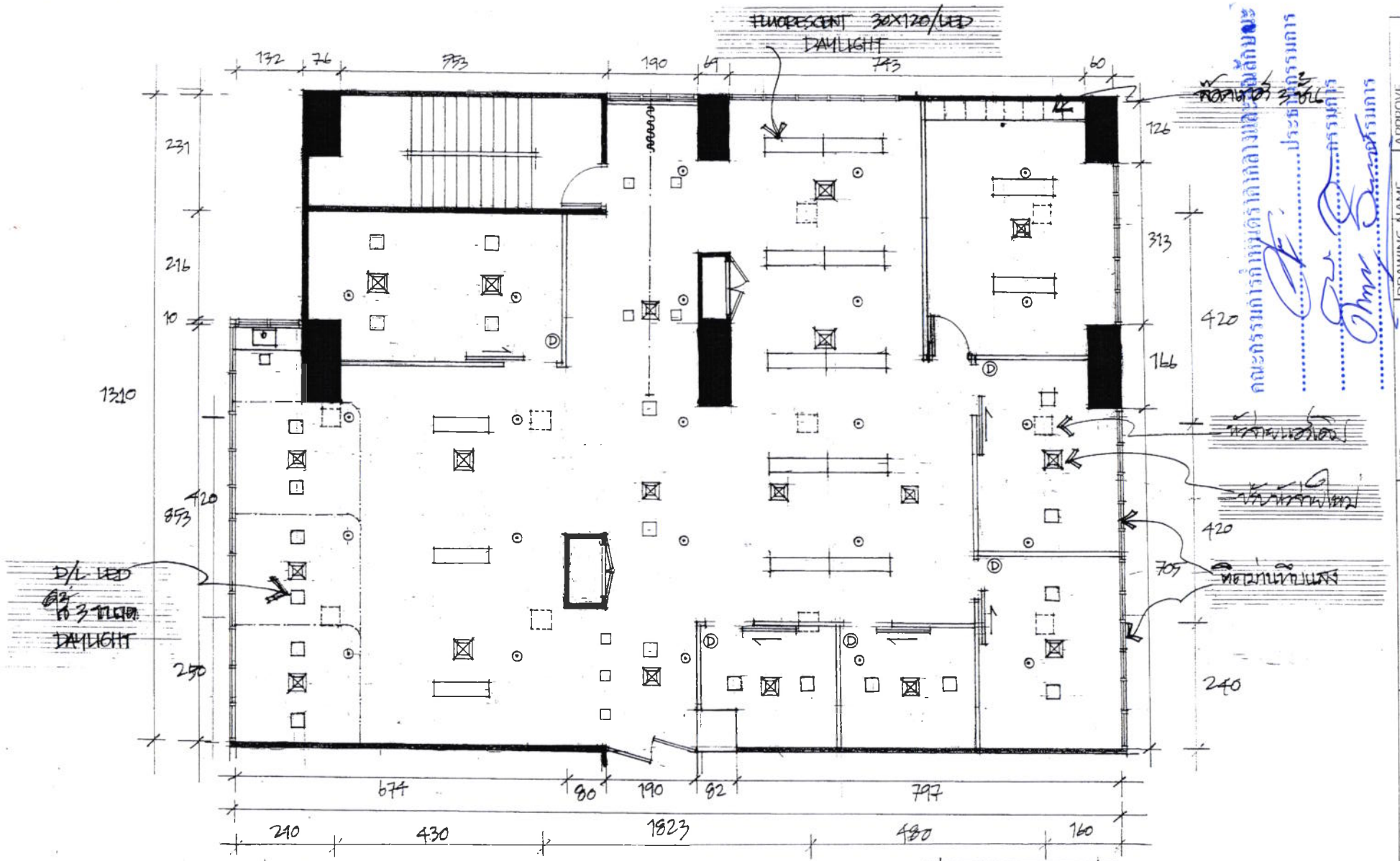
FLUORESCENT 30X120/LED
DAYLIGHT
D/L LED
DAYLIGHT
132
76
753
190
69
743
60
231
216
10
1310
420
853
250
726
313
420
166
420
705
240
674
80
190
82
797
210
430
1823
480
160
PLAN 1:75
SUPPLY A/C GRILLE (SQUARE TYPE)
DOWNLIGHT LED/ DAYLIGHT
FLUORESCENT/ DAYLIGHT
APPROVE
DATE
DRAWING NAME
REVISE
DATE
SITE
CUSTOMER
PROJECT

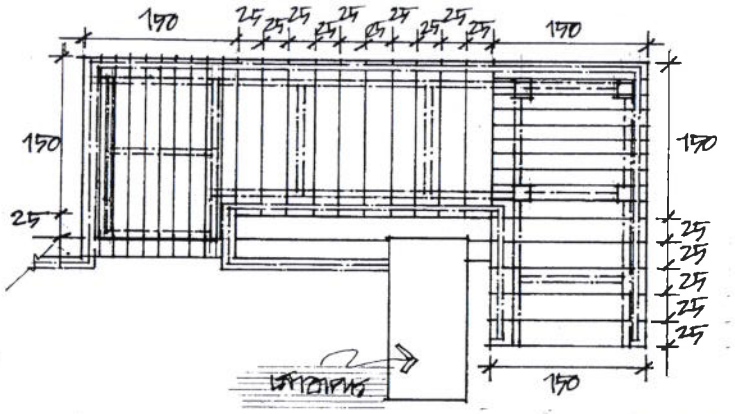

แปลน 1:50

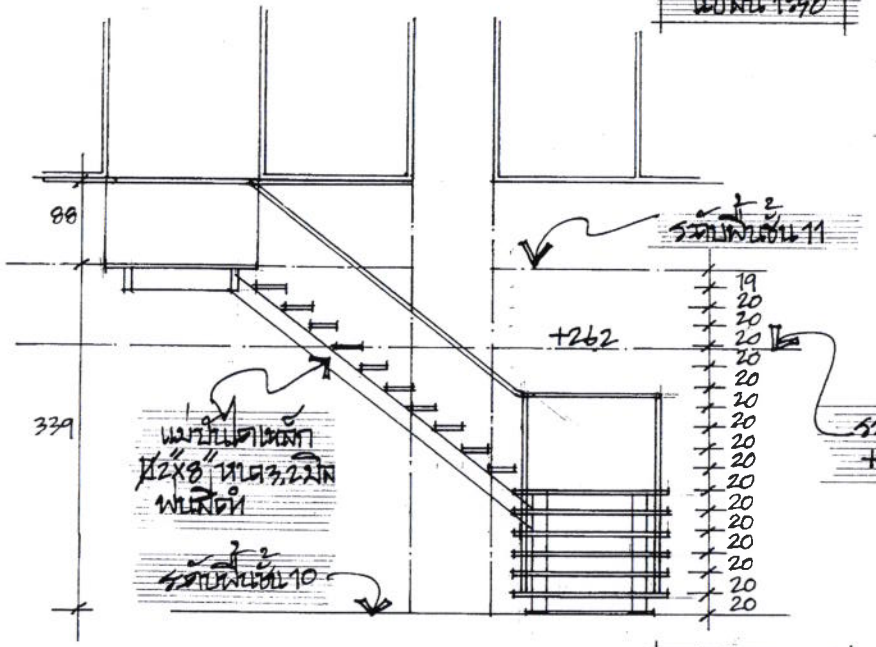

รูปด้าน 1:50

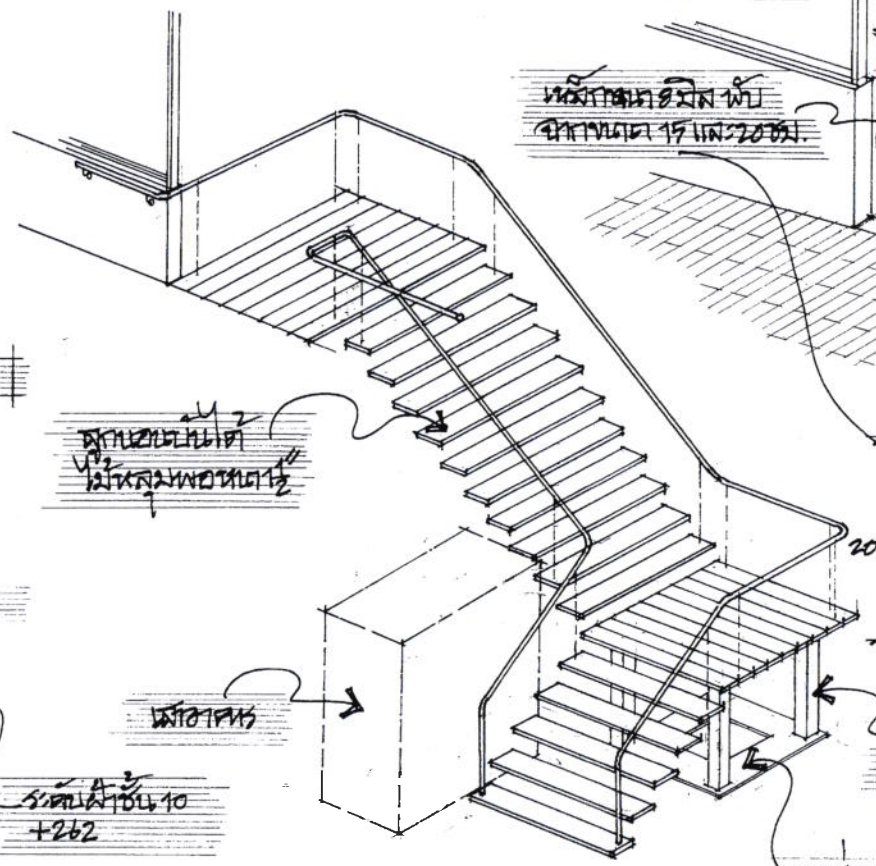

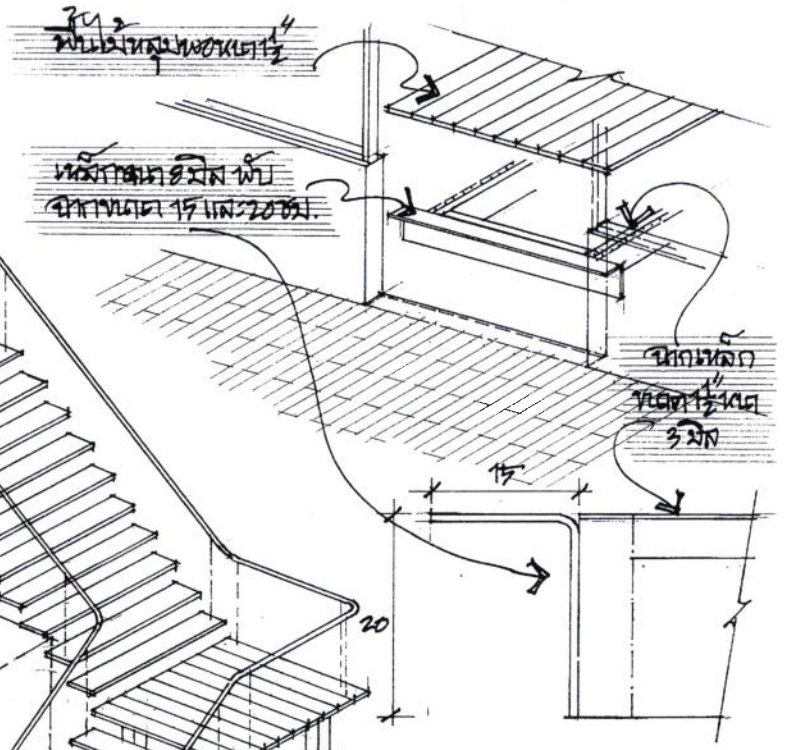

คณะกรรมการกำหนดราคากลางและคุณลักษณะ

.....ประธานกรรมการ

.....กรรมการ

.....กรรมการ

PROJECT	CUSTOMER	SITE	DRAWING NAME	APPROVE
บันไดหนีไฟ-ลง ชั้น 10 - ชั้น 11	โรงพยาบาลบ้านแพ้ว สาขาสาทร	ชั้น 10-ชั้น 11 ตึก TPIPL	REVISE DATE	DATE E-08 8/17

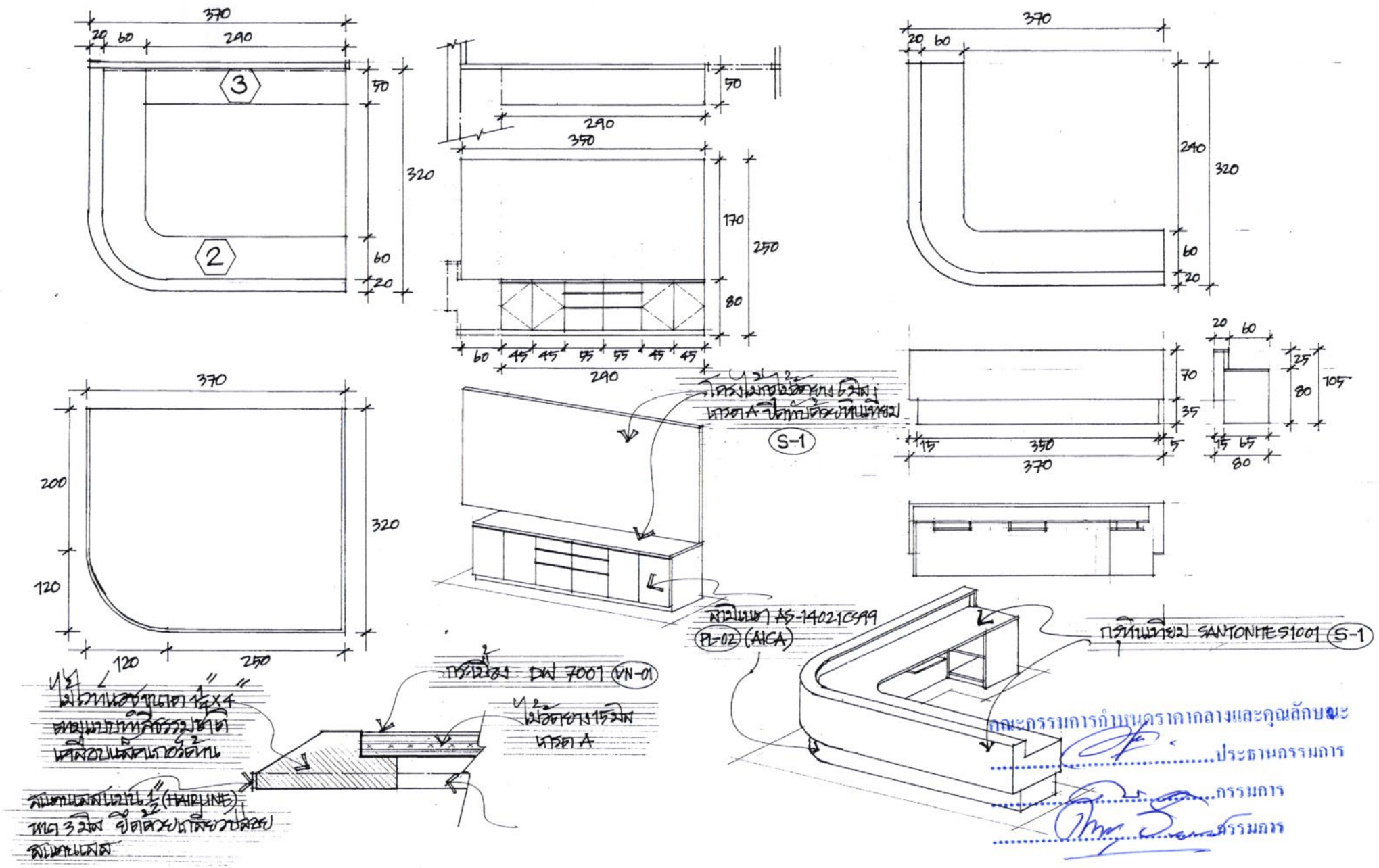

คณะกรรมการกำหนดราคากลางและคุณลักษณะ

.....ประธานกรรมการ

.....กรรมการ

.....กรรมการ

PROJECT	CUSTOMER	SITE	DRAWING NAME	APPROVE
OPD ตา	โรงพยาบาลบ้านแพ้ว สาขาสาทร	ชั้น 11 บริษัท TPIPL	REVISE DATE	DATE E-09 9/17

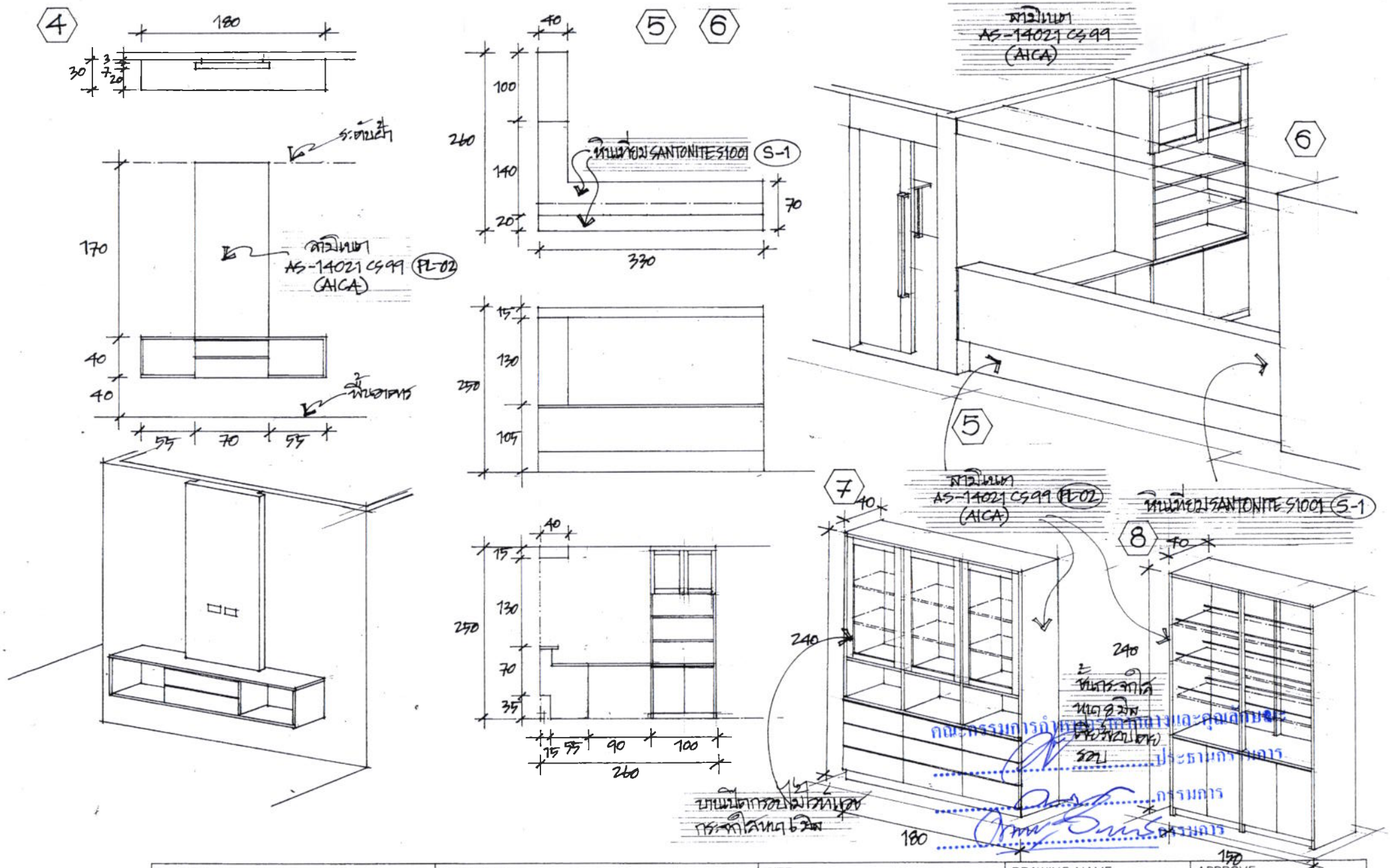

PROJECT	CUSTOMER	SITE	DRAWING NAME	APPROVE
OPD ตา	โรงพยาบาลบ้านแม่ข้าว สาขาสกร	ชั้น 11 ซีทา TPIFL	REVISE DATE	DATE E-10 10/17

คณะกรรมการกำหนดราคากลางและคุณลักษณะ
ประธานกรรมการ
กรรมการ
กรรมการ

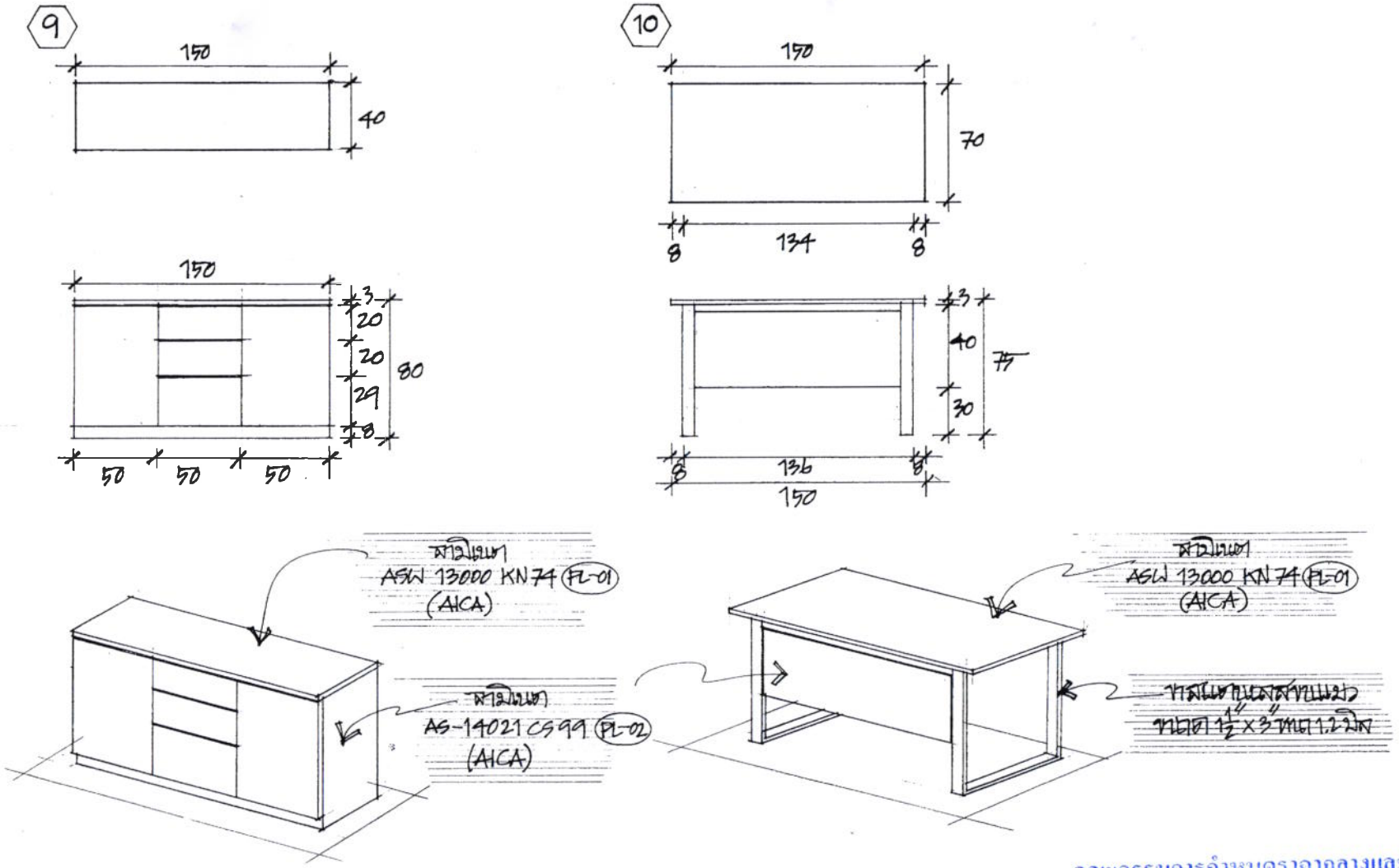

คณะกรรมการกำหนดราคากลางและคุณลักษณะ

.....ประธานกรรมการ

.....กรรมการ

.....กรรมการ

PROJECT	CUSTOMER	SITE	DRAWING NAME	APPROVE
OPD ฯ	โรงพยาบาลน้ำเน่าแห้ว สาขาสกร	ชั้น 11 ตึก TPIPL	REVISE DATE	DATE E-11 11/17

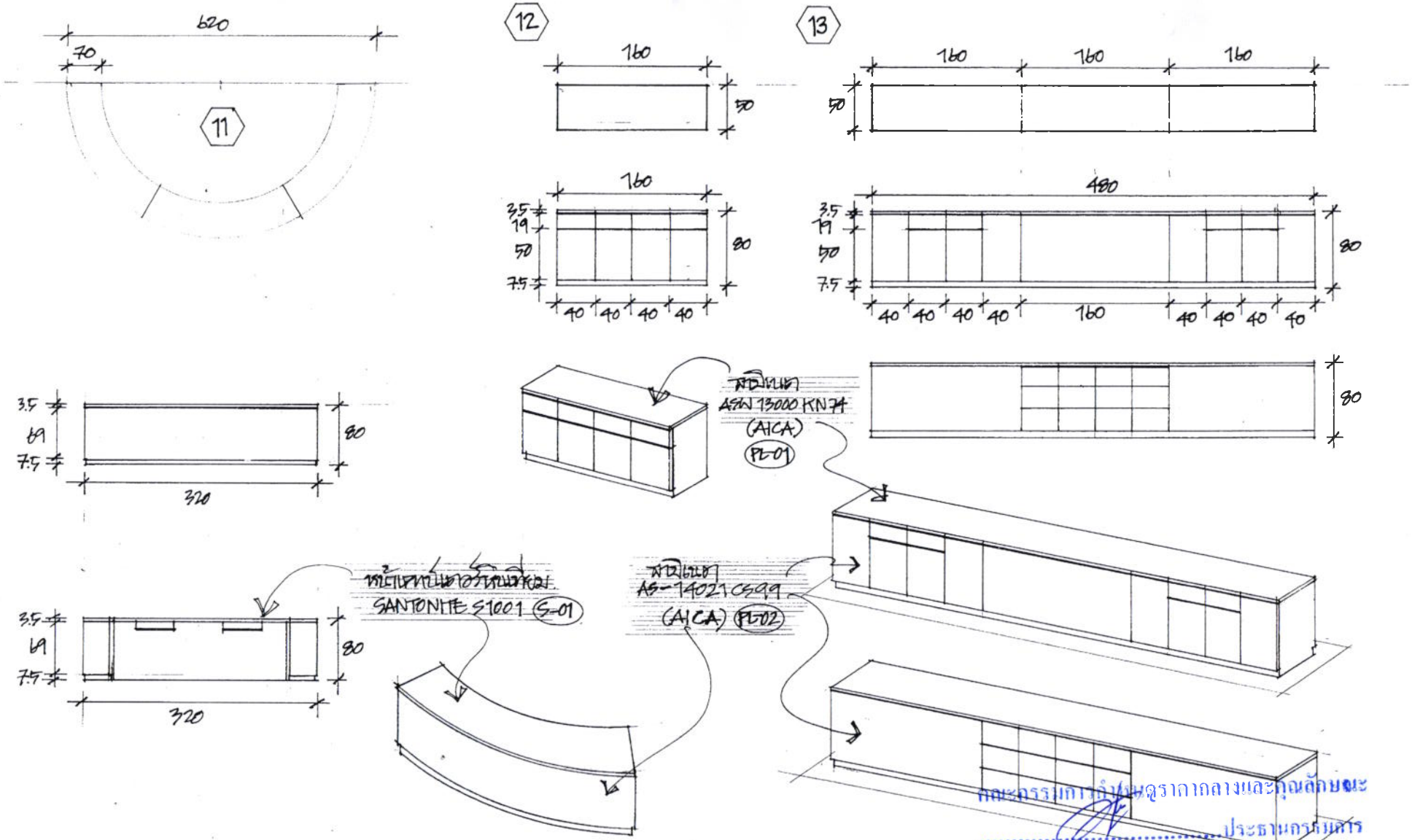

คณะกรรมการกำหนดราคากลางและคุณลักษณะ

.....ประธานกรรมการ

.....กรรมการ

.....กรรมการ

PROJECT	CUSTOMER	SITE	DRAWING NAME	APPROVE
OPD ตึก	โรงพยาบาลบ้านแพ้ว สาขาสาคร	ชั้น 11 ตึก IPD	REVISE DATE	DATE E-12 12/17

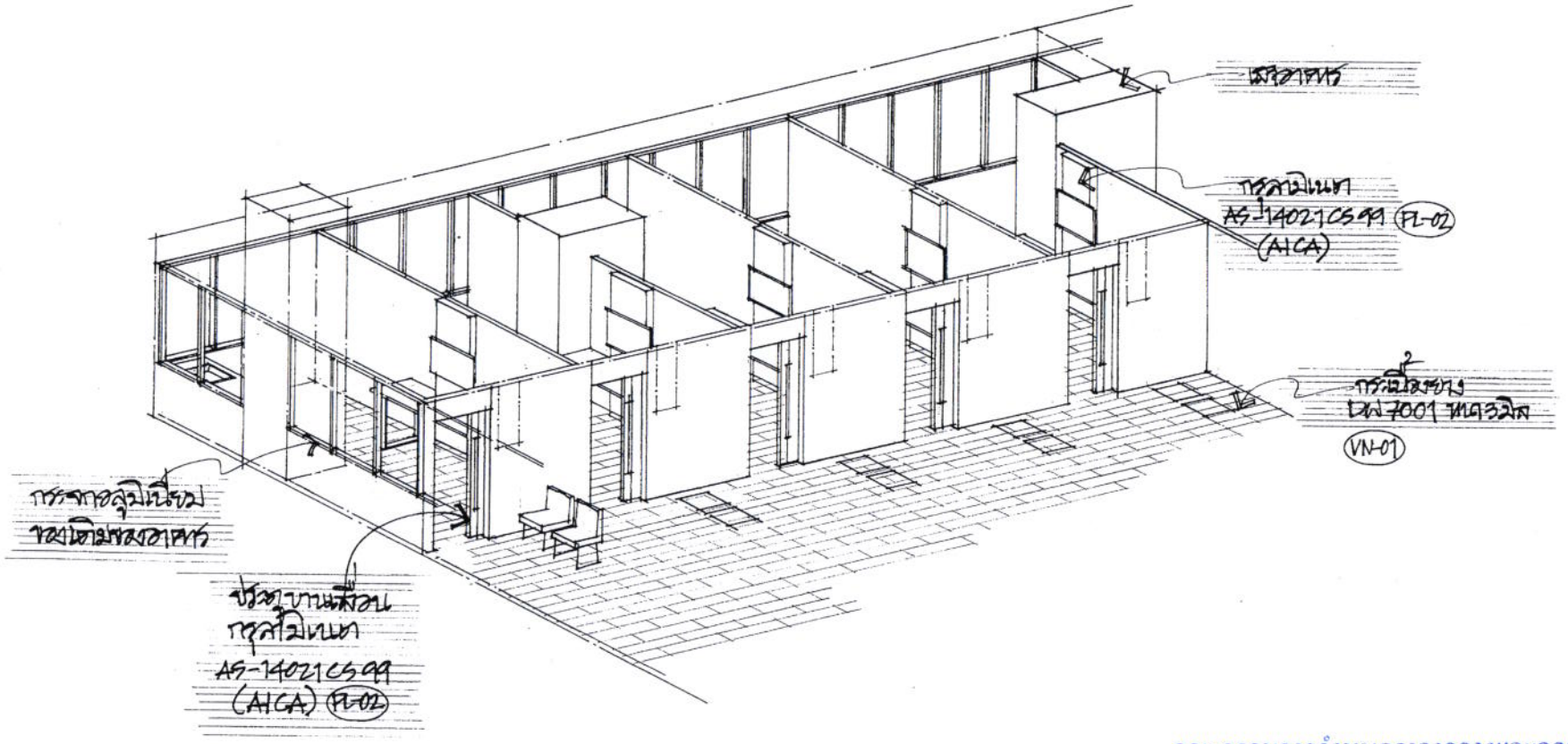

คณะกรรมการกำหนดราคากลางและคุณลักษณะ

.....ประธานกรรมการ

.....กรรมการ

.....กรรมการ

PROJECT	CUSTOMER	SITE	DRAWING NAME	APPROVE
OPD ตา / ห้องตรวจ	โรงพยาบาลบ้านแพ้ว / สสจ	ชั้น 11 อาคาร PL	REVISE DATE	DATE E-13 13/17

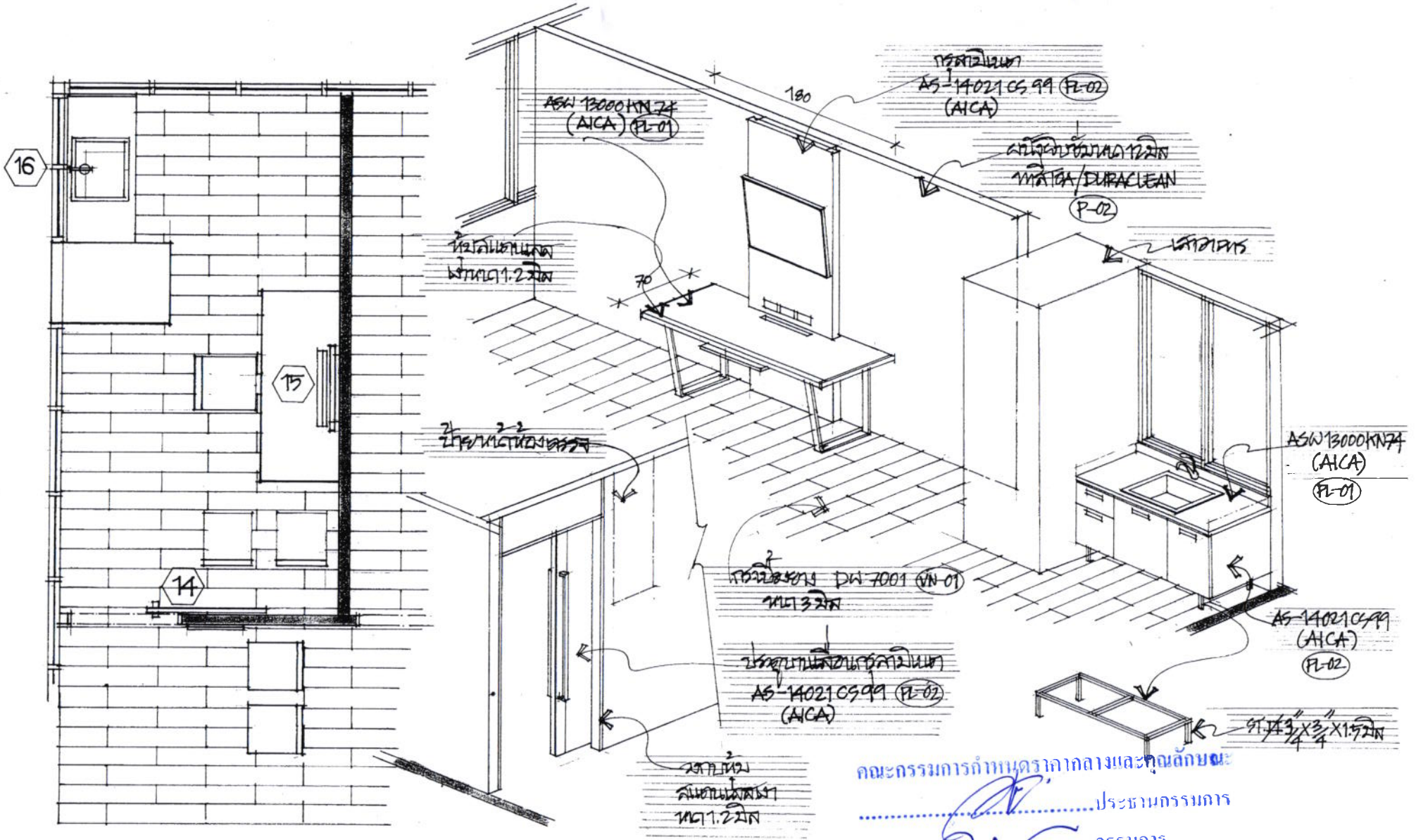

คณะกรรมการกำหนดราคากลางและคุณลักษณะ

.....ประธานกรรมการ

.....กรรมการ

.....กรรมการ

PROJECT	CUSTOMER	SITE	DRAWING NAME	APPROVE
OPD ตา / ห้องตรวจ	โรงพยาบาลบ้านแพ้ว / สาขา	ชั้น 11 ตึก TPIPL	REVISE DATE	DATE E-14 14/17

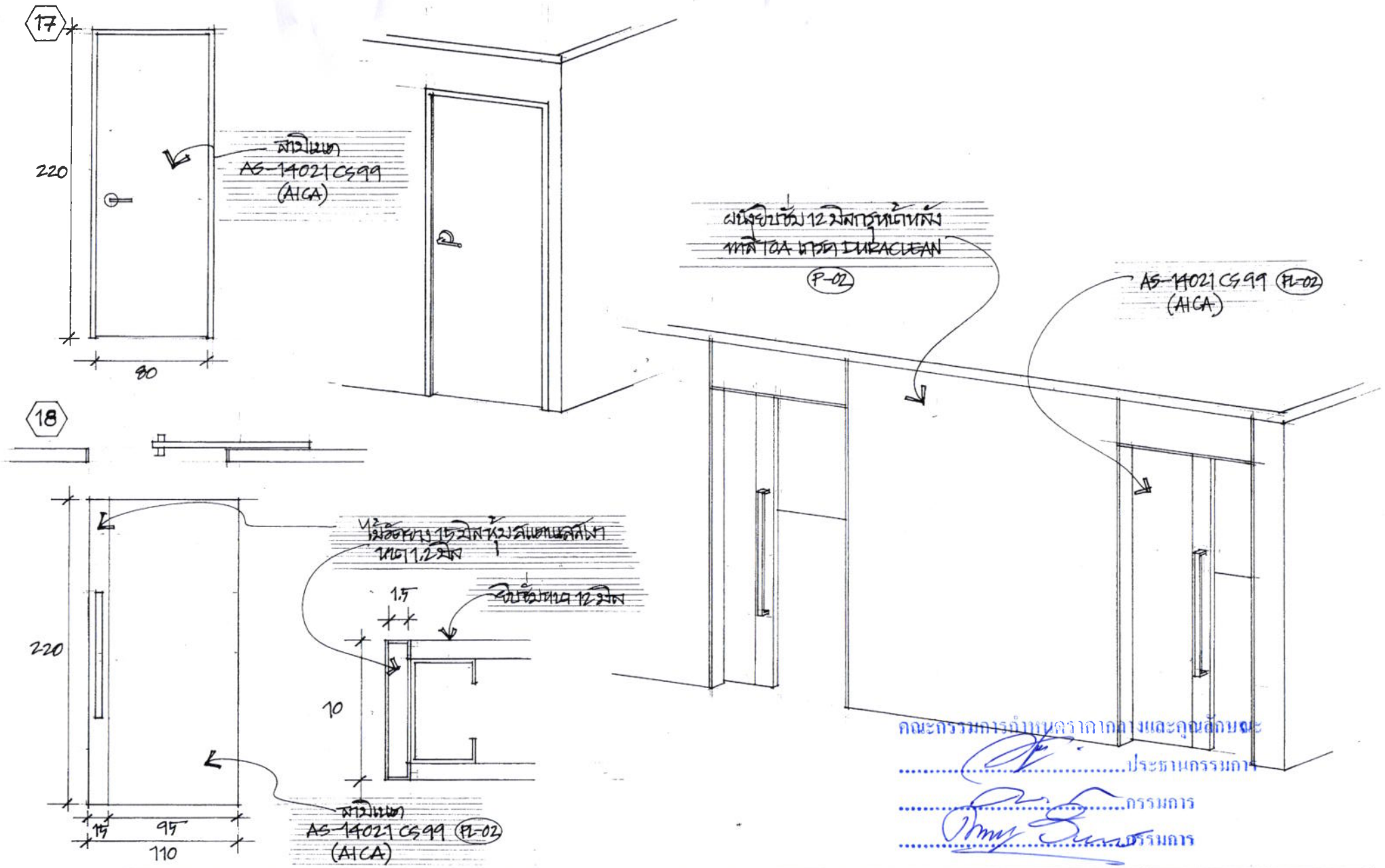

คณะกรรมการกำหนดราคากลางและคุณลักษณะ

.....ประธานกรรมการ

.....กรรมการ

.....กรรมการ

PROJECT	CUSTOMER	SITE	DRAWING NAME	APPROVE
OPD ตา	โรงพยาบาลบ้านแพ้ว สาขาสาทร	ชั้น 11 ตึก TPIPL	REVISE DATE	DATE E-15 15/17

19

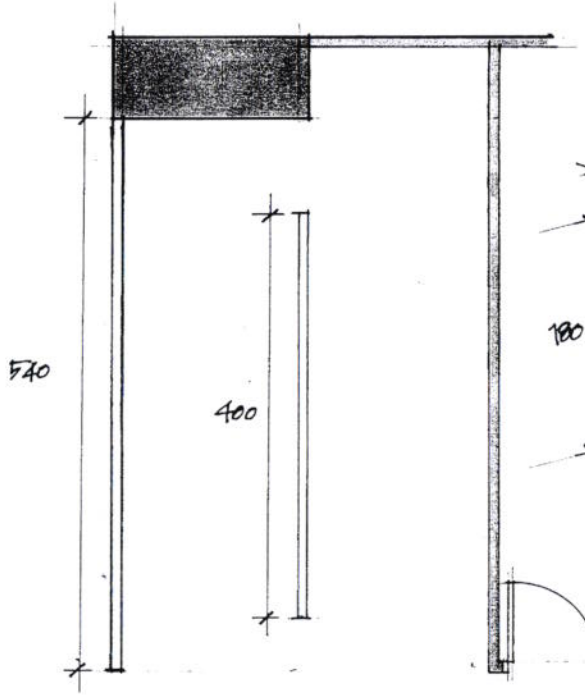

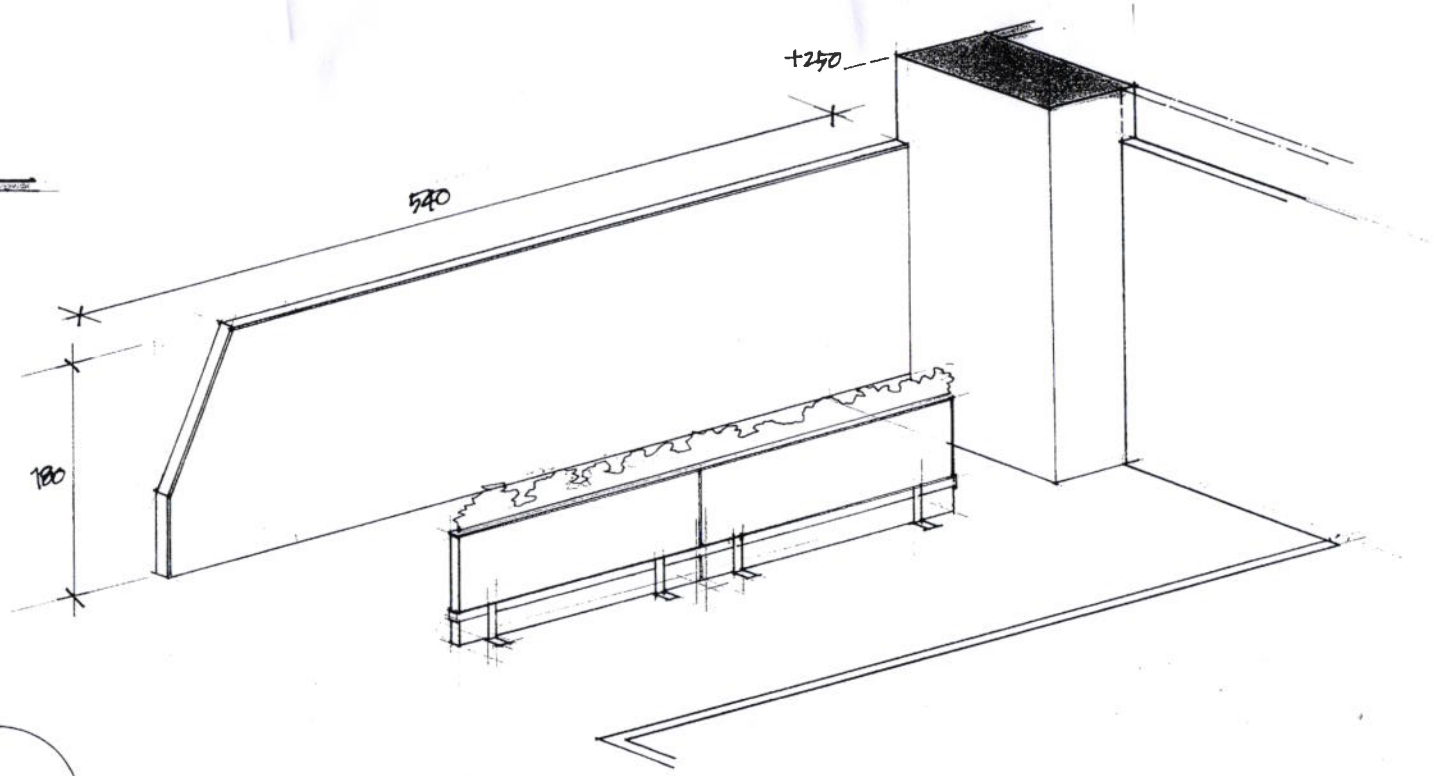

แบบ A

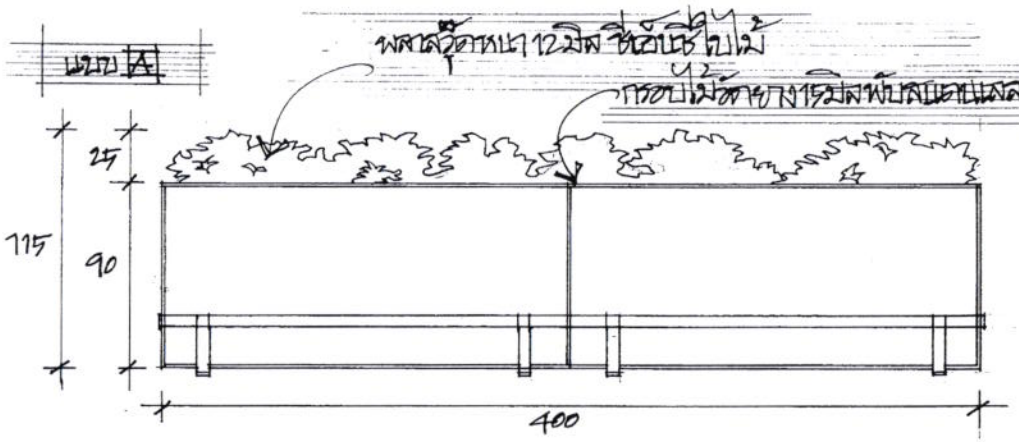

แบบ B

PROJECT	CUSTOMER	SITE	DRAWING NAME	APPROVE
OPD 111	โรงพยาบาลบ้านแพ้ว สักทาสาทร	ชั้น 11 ที่ TPIPL	REVISE DATE	DATE E-16 16/17

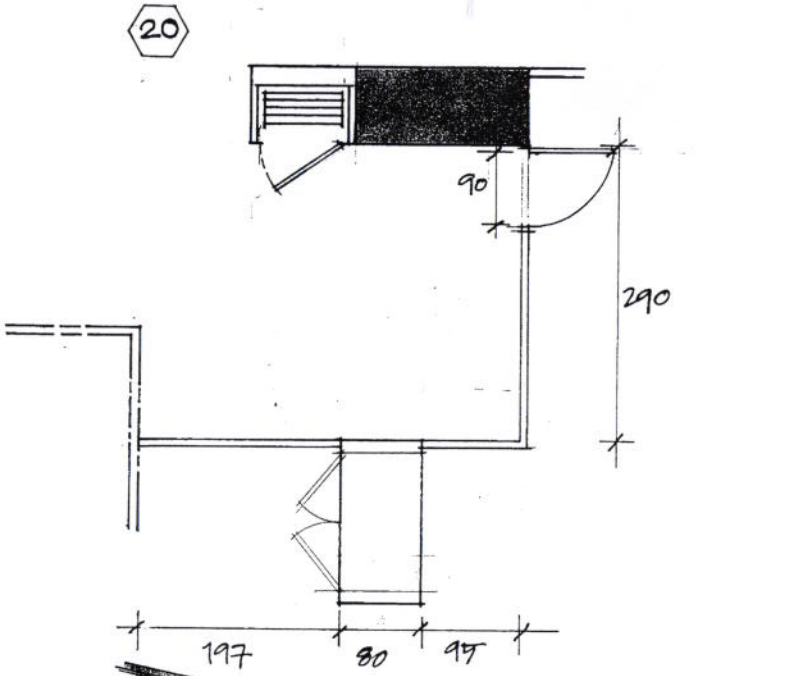

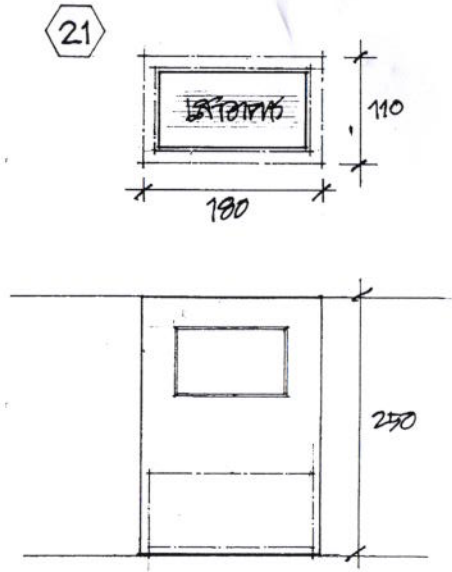

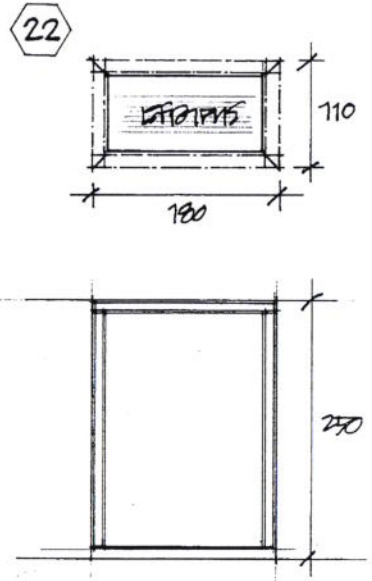

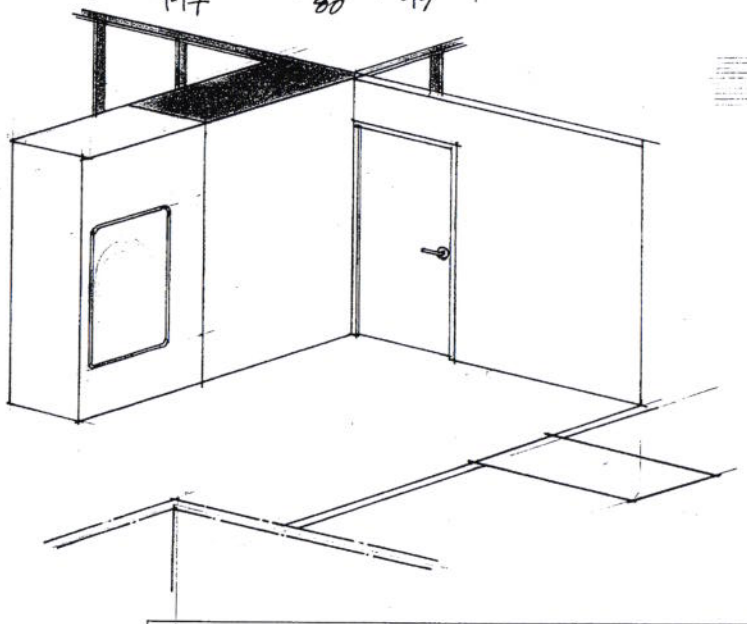

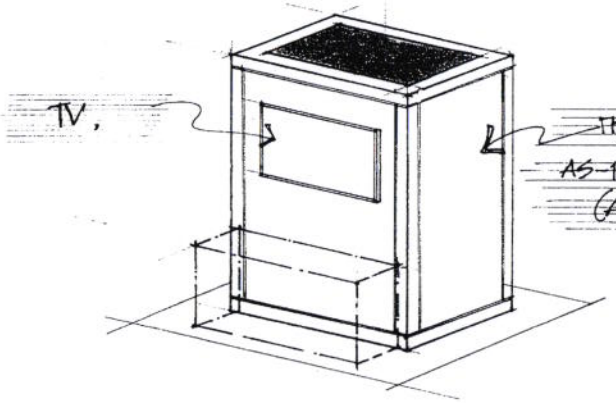

เรดาห์แผ่
AS-14021CS99 PL-02
(AICA)

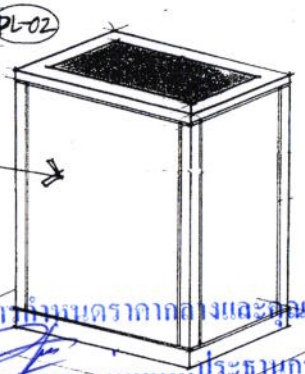

คณะกรรมการกำหนดรากฐานและคุณลักษณะ
.....ประธานกรรมการ
.....กรรมการ
.....กรรมการ

PROJECT	CUSTOMER	SITE	DRAWING NAME	APPROVE
OPD ตา	โรงพยาบาลบ้านแพ้ว สาขาสาคร	ชั้น 11 ตึก TPIPL	REVISE DATE	DATE E-17 17/17

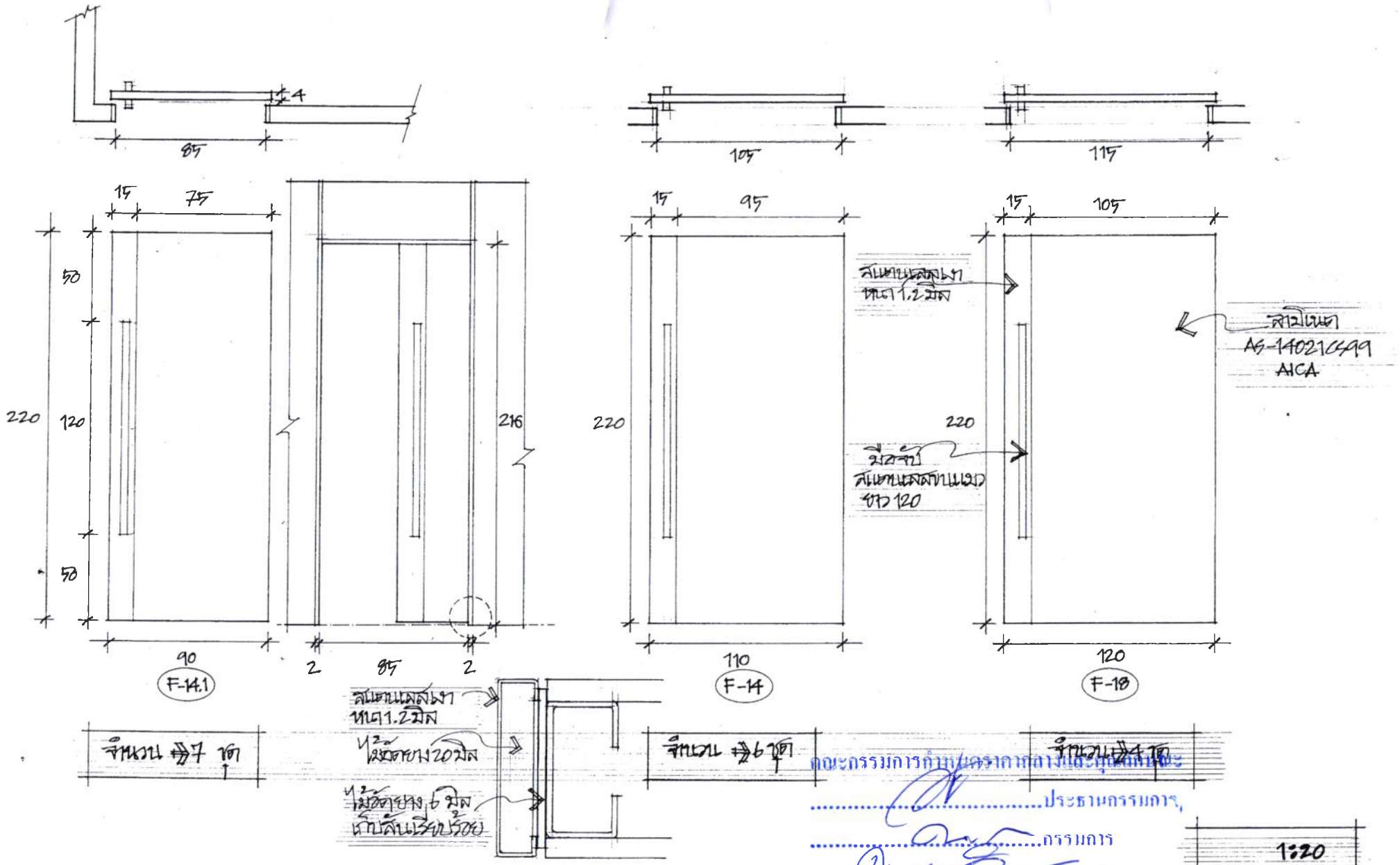

คณะกรรมการกำกับตรวจการก่อสร้างและบูรณะ

.....ประธานกรรมการ

.....กรรมการ

.....กรรมการ

PROJECT	CUSTOMER	SITE	DRAWING NAME	APPROVE
OPD ๓	โรงพยาบาลบ้านแพ้ว สาขาสาทร	ชั้น ๓ ตึก TPIPL	REVISE DATE	DATE

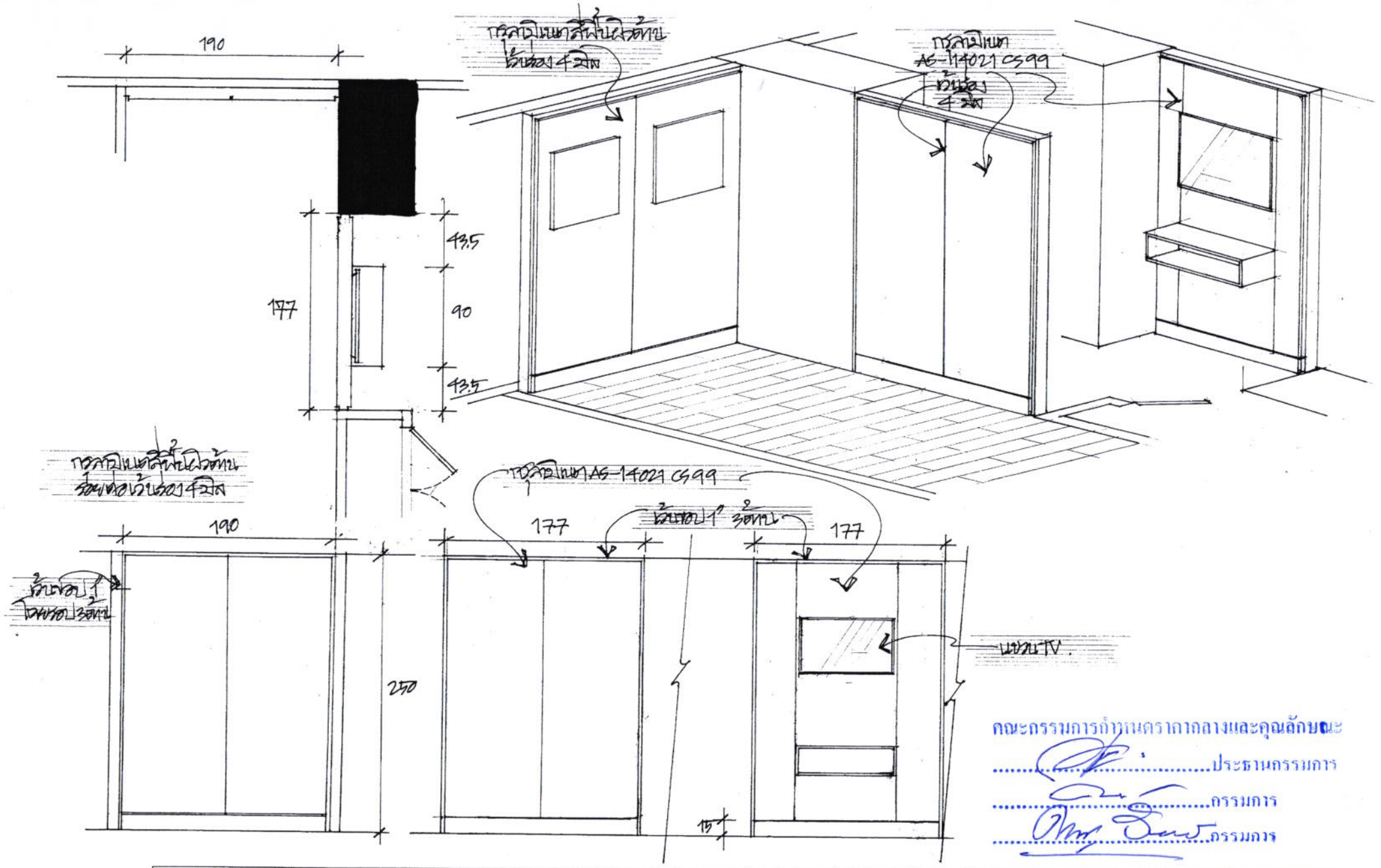

คณะกรรมการกำหนดราคากลางและคุณลักษณะ

.....ประธานกรรมการ

.....กรรมการ

.....กรรมการ

PROJECT	CUSTOMER	SITE	DRAWING NAME	APPROVE
OPD ๓๓	โรงพยาบาลบ้านแพ้ว สาขาสาคร	ชั้น 11 ตึก IPIFL	REVISE DATE	DATE

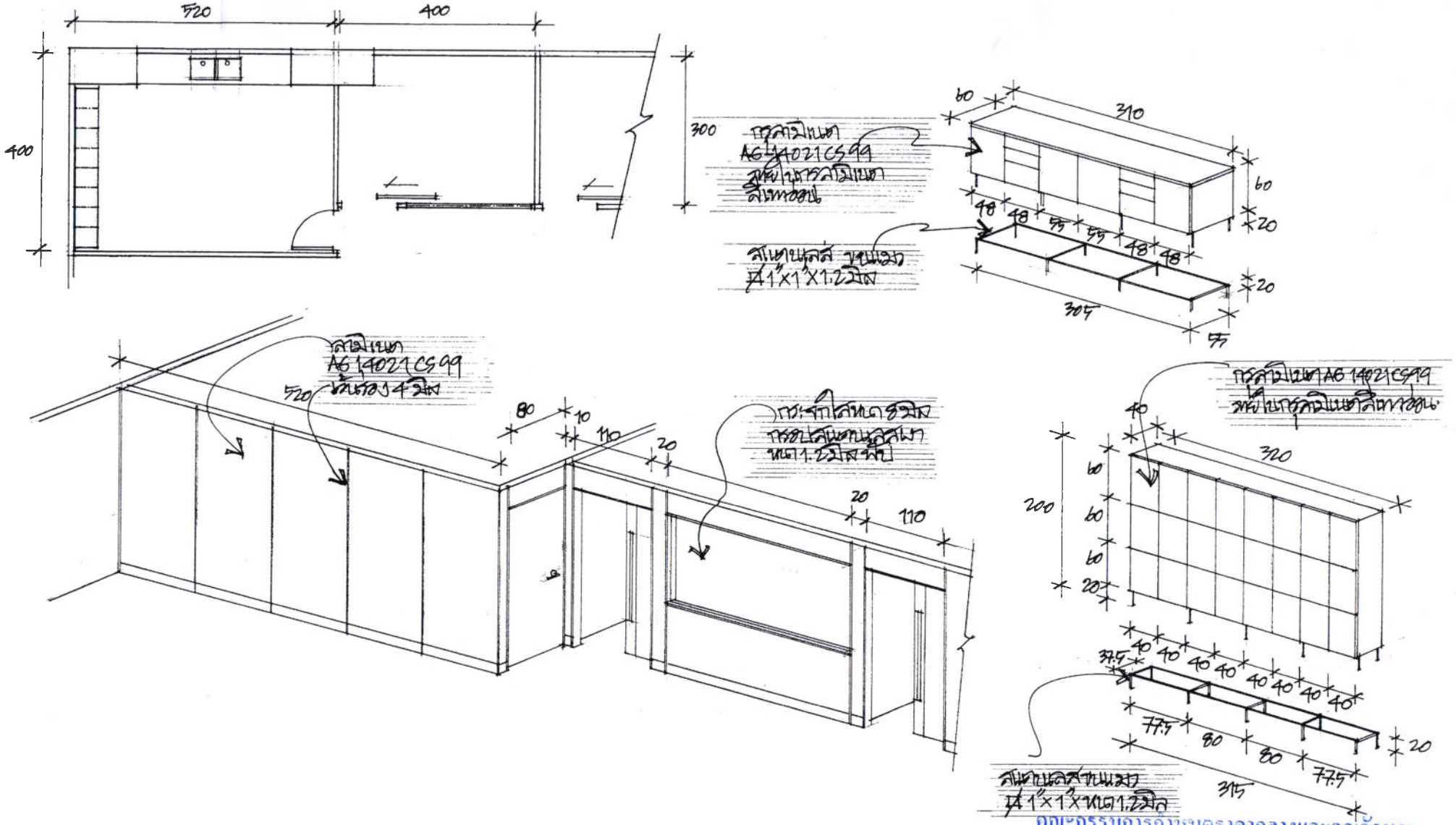

คณะกรรมการกำหนดราคากลางและคุณลักษณะ

.....ประธานกรรมการ

.....กรรมการ

.....กรรมการ

PROJECT	CUSTOMER	SITE	DRAWING NAME	APPROVE
OPD 01	โรงพยาบาลป่าบงแจ้ว สกลนคร	ชั้น 1 ตึก IPIL	REVISE DATE	DATE